压缩机产品
目录

中国产品线

think ahead

embraco
Nidec

目录

我们是
尼得科全球电器

家用和
商用电器
的全球合作伙伴

尼得科全球电器在全球9个国家拥有超过10000名员工，致力于为商用和家庭应用提供配套产品和服务，包括恩布拉科制冷解决方案和应用于洗衣机、干衣机和洗碗机的尼得科电机。尼得科全球电器是尼得科家用、商用和工业电机旗下的业务平台，隶属于尼得科集团。

embraco Nidec

引领制冷行业
超过50年

think ahead

自1971年，恩布拉科通过提供包括压缩机在内的制冷解决方案，持续引领家用和商用制冷市场和技术趋势。作为倡导使用变频压缩机和天然环保工质制冷压缩机的先驱，恩布拉科品牌着眼于制冷行业未来发展的变革以及为客户提供更多的便利性，持续进行技术创新，充分践行“think ahead”的品牌定位。恩布拉科为食品服务、食品冷链、饮料柜和医疗冷柜等轻型商业应用提供完整的、有竞争力的产品组合，包括成套的、同步的和整合性解决方案，为客户带来高能效和智能化的产品体验。

家用电器
压缩机产品应用于家用冰箱冷柜以及迷你冰吧

轻型商用
压缩机产品应用于轻型商用制冷设备，如饮料柜，冷冻柜，陈列柜、冰激凌机、医疗冷柜等。

分销及售后
产品和部件分销、替换和零售，为零售客户提供及时服务。

embraco Nidec

数字工具

embraco toolboxapp

Download on the App Store

GET IT ON Google Play

恩布拉科Toolbox应用程序：它有11种语言可以选择，为制冷专业人员的日常工作提供支持。同时支持IOS和Android系统。

PSS

恩布拉科产品选型软件

恩布拉科官方产品选型软件，为不同制冷系统选择最佳的解决方案。

访问：products.embraco.com

恩布拉科官网支持11种语言

压缩机系列及其主要应用

定频压缩机

EM

冷量高达1/2HP，适用于饮料柜，冰激凌柜，饮水机，自动售货机。

NE

冷量1/2HP到1HP，适用于冷冻柜，厨房冰箱和冷柜，展示柜，超低温柜。

EH

冷量1/2HP到3/4HP，适用于厨房冰箱，饮料柜，工作台，展示柜。

变频压缩机

VEM/VEH

冷量达到1HP，适用于冰箱，冷柜，饮料柜，冰激凌柜，红酒柜，医疗冷柜。

VES

冷量达到1/3HP，适用于冰箱，冷柜，饮料柜，红酒柜，医疗冷柜。

FMX

冷量达到1/4HP，适用于冰箱，冷柜，饮料柜，红酒柜，医疗冷柜。

命名规则

VEM / VES / FMX

VES A 7 U

变频系列
VES／VEM／FMX

压缩机系列
Y–第一代
T–第二代
Z–第三代
X–第四代
A–第五代
C–第六代
D–第七代
F–第八代

排气量
cm^3

制冷剂
U–R290
Z–R134a
L–R1234yf
C–R600a

VEM/VEH

VEM T 4 06 U

变频系列
VEM／VEH

能效等级
U–第一代
T–第二代

排气量
1–LBP／LST
2–LBP／HST
3–L–MBP／LST
4–L–MBP／HST
5–M–HBP／LST
6–M–HBP／HST

排气量
cm^3

制冷剂
U–R290
Z–R314a
L–R1234yf
GK–R404A

EM

EM Y 3 130 Z

定频系列
EM／EH

压缩机系列
□–第一代
K–第二代
U–第三代
X–第四代
D–第五代

应用
1. LBP – LST
2. LBP – HST
3. L– MBP – LST
4. L– MBP – HST
5. M–HBP – LST
6. M–HBP – HST
9. M–HBP – HST

制冷量
第一个数字表示需加在后面两个数字后面0的个数，这样就得到了50Hz时的制冷量，单位Kcal/h。例如：144=440KCAL/H 50Hz

制冷剂
U–R290
Z–R134a
E–R22／R422D
GK–R404A
Y–R600a

VES / VEM / VEH / FMX

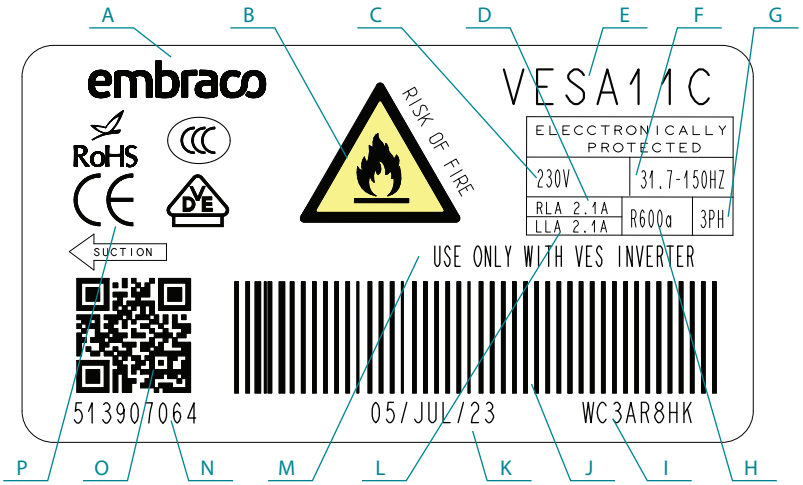

A–恩布拉科LOGO
B–防火警示标识
C–电压
D–最大电流
E–压缩机型号
F–频率范围
G–电机类型
H–制冷剂
I–压缩机序列号
J–条形码
K–生产日期
L–转子堵转电流
M–使用提示
N–SKU
O–二维码
P–机构认证及吸气管方向

EM / EH / NE

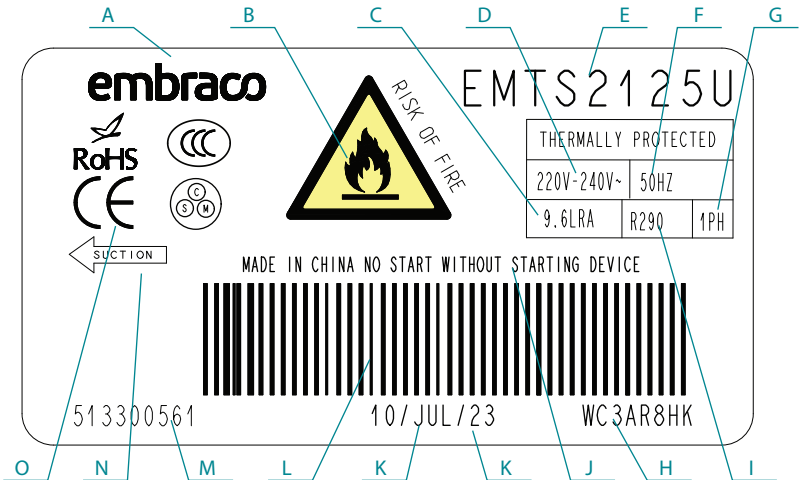

A–恩布拉科LOGO
B–防火警示标识
C–转子堵转电流
D–频率范围
E–压缩机型号
F–频率
G–电机类型
H–压缩机序列号
I–制冷剂
J–使用提示
K–生产日期
L–条形码
M–SKU
N–吸气管方向
O–机构认证及接线标识

应用索引

恩布拉科压缩机在轻商制冷领域分为四大主要应用组：饮料柜及冰激凌冷冻柜、商超制冷设备、专业厨房制冷和家用冷藏。您可以在下面找到每个类别相关的产品组合技术信息。

饮料柜

超市

专业厨房

家用制冷

免责声明：由于不同的产品设计和技术标准，本章的应用建议仅做参考示例，不代表某型号的压缩机将适用于全球各地同一类型的应用。

食品饮料柜

玻璃门 卧式冷柜

系统	特性
蒸发温度	–30°C
箱体内部温度	–18°C
环境温度	32°C
相对湿度	40–70%
应用	LBP/LST

压缩机 50Hz	
尺寸（升）	R290（制冷剂）
300～360	EM2X3117U
380～420	EM2X3121U
430～500	EM2X3125U
500～600	EMX3134U

玻璃门 立式冷柜

系统	特性
蒸发温度	–30°C
箱体内部温度	–18°C
环境温度	35°C
相对湿度	40–75%
应用	LBP/HST

压缩机 50Hz	
尺寸（升）	R290 （制冷剂）
300～400	EHU2155U

食品饮料柜

立式玻璃门饮料柜

系统	特性
蒸发温度	−10°C
箱体内部温度	5°C
环境温度	40，5°C
相对湿度	40—75%
应用	MBP/LST

压缩机 50Hz	
尺寸（升）	R290（制冷剂）
300	EM2X3117U
400	EM2X3121U
500～600	EM2X3125U
1000	EMX3134U

自动售货机

系统	特性
蒸发温度	−15°C
箱体内部温度	−4°C
环境温度	32°C
相对湿度	40—75%
应用	L/MBP/LST

压缩机 50Hz	
尺寸（升）	R290（制冷剂）
300	EM2X3117U
400～500	EM2X3121U
500～600	EM2X3125U

超市应用

商超陈列柜

系统	特性
蒸发温度	–10˚C ～–5˚C
箱体内部温度	0˚C ～10˚C
环境温度	32˚C
相对湿度	40–75%
应用	MBP/LST

压缩机50Hz	
尺寸（升）	R290（制冷剂）
350～500	EM2X3125U
500～700	EHU6214U

冷冻岛柜

系统	特性
蒸发温度	–30˚C
箱体内部温度	–20˚C ～–15˚C
环境温度	32˚C
相对湿度	40–70%
应用	LBP/LST

压缩机 50Hz		
尺寸（米）	R404A（制冷剂）	R290（制冷剂）
1.5m	NEU2155GK	EHU2155U
1.8m	NEU2168GK	EHU2155U

专业厨房

厨房工作台

系统	特性
蒸发温度	–15˚C～–5˚C
箱体内部温度	0˚C～10˚C
环境温度	32˚C
相对湿度	40–70%
应用	MBP

系统	特性
蒸发温度	–30˚C
箱体内部温度	–18˚C
环境温度	32˚C
相对湿度	40–70%
应用	LBP

压缩机50Hz	
尺寸（升）	R290（制冷剂）
300～500	EM2X3117U
500	EM2X3121U

压缩机50Hz	
尺寸（升）	R290（制冷剂）
125～175	EM2X3117U
175～275	EM2X3121U

专业厨房

专业厨房冰箱

系统	特性
蒸发温度	–30°C
箱体内部温度	–18°C
环境温度	32°C
相对湿度	40–70%
应用	LBP

系统	特性
蒸发温度	–15°C～–5°C
箱体内部温度	0°C～10°C
环境温度	32°C
相对湿度	40–70%
应用	MBP

压缩机 50Hz	
尺寸（升）	R290（制冷剂）
<350	EM2X3121U
350～550	EM2X3125U
500～650	EMX3134U
650～900	EMX3140U
900～1200	EHU2155U

压缩机 50Hz	
尺寸（升）	R290（制冷剂）
350～550	EM2X3117U
500～650	EM2X3121U
650～900	EM2X3125U
900～1200	EMX3134U
1200～1500	EMX3140U

技术参数

应用类别

应用	蒸发温度 ℃/℉	应用类别
LBP(低背压)	在–45/–35和–10之间	家用冰箱、食品冷冻柜、冰柜
MPB(中背压)	在–15和0之间	展示柜、冷藏柜、饮料柜
HBP(高背压)	在0和15之间	红酒柜、饮水机、空气除湿机

测试工况

测试条件	应用类别	蒸发温度 ℃/℉	冷凝温度 ℃/℉	回气温度 ℃/℉	过冷度K/oR	环境温度 ℃/℉
ASHRAE	LBP	–23.3/10	54.4/130	32.2/90	22.2/40	32.2/90
	M/HBP	7.2/45	54.4/130	35/95	8.3/15	35/95
ARI	LBP	–23.3/10	48.9/120	4.4/40	0	35/95
	MBP	–6.7/20	48.9/120	4.4/40	0	35/95
	HBP	7.2/45	54.4/130	18.3/65	0	35/95
EN12900	LBP	–35	40	20	40/72	35
	MBP	–10	45	20	45/81	35
	HBP	5	50	20	5/90	35

冷却类型

静态冷却	压缩机不需要强制冷却，但必须正确安装，以便环境空气充分冷却压缩机，防止过热
风扇冷却	压缩机需要风扇强制冷却

电机类型

LST	低启动力矩 使用RSIR–RSCR–PSC电机的压缩机，适用于毛细管节流系统平衡压力启动
HST	高启动力矩 使用CSIR–CSR和三相电机的压缩机，适用于节流阀非毛细管节流膨胀系统，满足不平衡压力启动

压缩机包装

多台包装

这种包装是一个835mm*1150mm的运输托架，放置了用包装带固定的多层压缩机。

托盘包装组成

A	运输托架	其上放置底托
B	底托	其上放置第一层压缩机
C	隔板	层与层之间，数量取决于不同系列的压缩机
D	上盖	包装的顶部

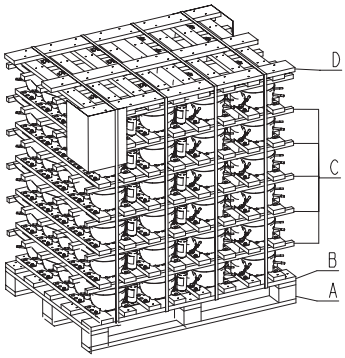

多台木质包装

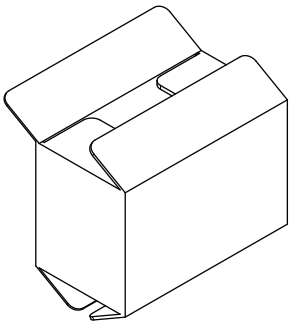

多台木质包装的特点

压缩机系列	托盘尺寸（厘米）	每托数量（带附件）	数量/箱（带附件）	数量/箱（不带附件）	数量/箱（不带附件）
EM（CN）	113*83*113	100	2800	100	250
EH	113*83*113	80	2240	80	2000
VES	113*83*113	96	2688	96	2400
VES	113*97*113	120	2880	120	2640
FMX	113*83*113	96	2668	96	2400
FMX	113*97*113	120	2880	120	2640
VEM	113*83*113	100	2500	100	2500
NE	113*83*113	80	2250	80	2000

20尺集装箱可装28个113*83*113托盘，或24个113*97*113托盘；

根据不同的压缩机附件、进口国家的以及运输类型，一个20尺集装箱的最终装货托盘会有所不同。

单台包装

这种包装是纸质箱子，内部有防止压缩机移动的支撑格挡，包括电器附件（组装／附件）

一整托盘的包装包括830mm*1130mm的运输托架，其上放置了用胶带和绑带固定的纸箱，纸箱层数取决于不同系列的压缩机。

单台纸箱包装

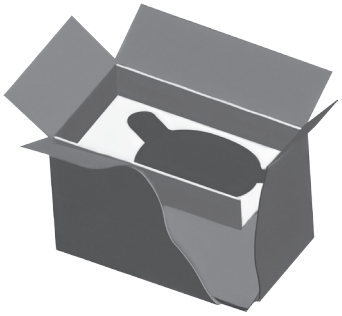

单台托盘包装

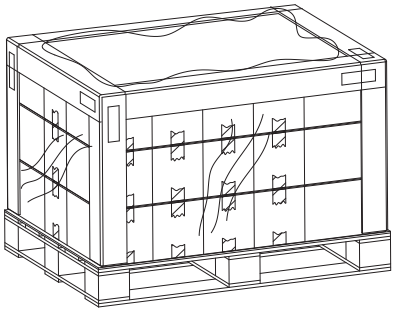

单台纸箱包装的特点

压缩机系列	每托压缩机数量	代码	包装规格	电器附件	备注
NE	56	A	每层14台压缩机	未安装/安装	
NE	80	U	每层20台压缩机	安装	
NE	80	U	每层20台压缩机	未安装	包含CSR电器盒
VEM	80	S	每层20台压缩机	未安装	无螺栓衬套
EH	60	S	每层15台压缩机	安装	无螺栓衬套
EM（CN）	80	S	每层20台压缩机	安装	无螺栓衬套

木质包装和托盘的创建符合回收规定，并根据国际贸易中木质包装材料的标准ISPM No.15进行处理。木托盘上将标志IPPC。

电器元件及附件包装

如果电器元件或其他附件未与压缩机组装在一起，将会用纸箱单独包装。需要在标签A中包括以下信息：

1、零部件物料清单代码（全部电器元件及附件）
2、压缩机型号
3、数量
4、客户名称（可选）
5、运输的电器元件及附件清单（代码/描述/数量）

安装附件

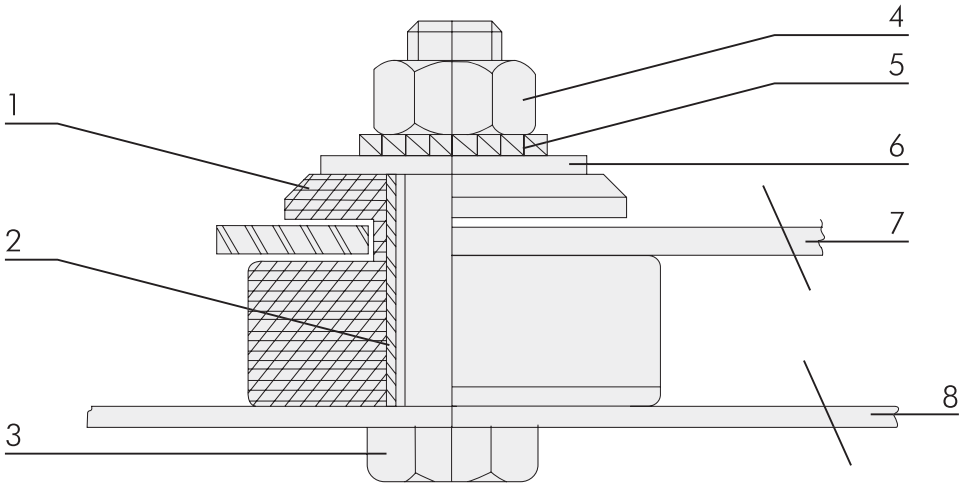

序号	部件	规格
1	胶脚	H16.5±0.5
2	垫片（金属衬套）	H17.0±0.5
3	固定螺栓	M6×30
4	六角螺母	M6
5	外齿垫圈	96
6	平垫圈	Ø6.4
7	压缩机底脚板	Ø6.4
8	安装底座	

压缩机标识

在包装两侧贴有包括以下信息的标签：

1、压缩机物料清单代码
2、压缩机物料清单条码（39类）
3、压缩机型号
4、电压和频率
5、制冷剂
6、包装数量（可选）
7、包装序列号
8、包装序列号条码（128类）

多台包装压缩机标识

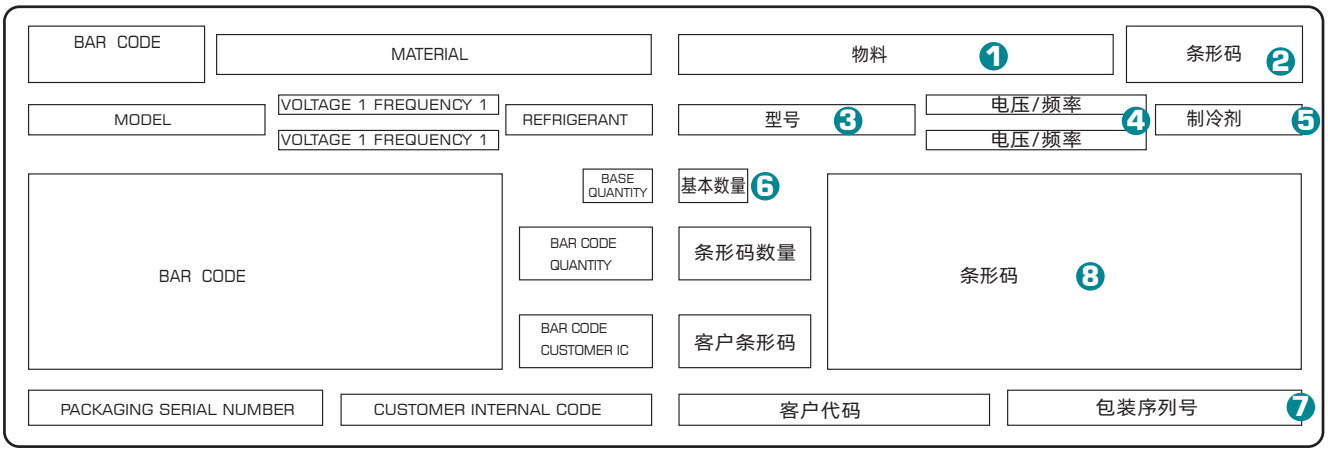

单台包装压缩机标识

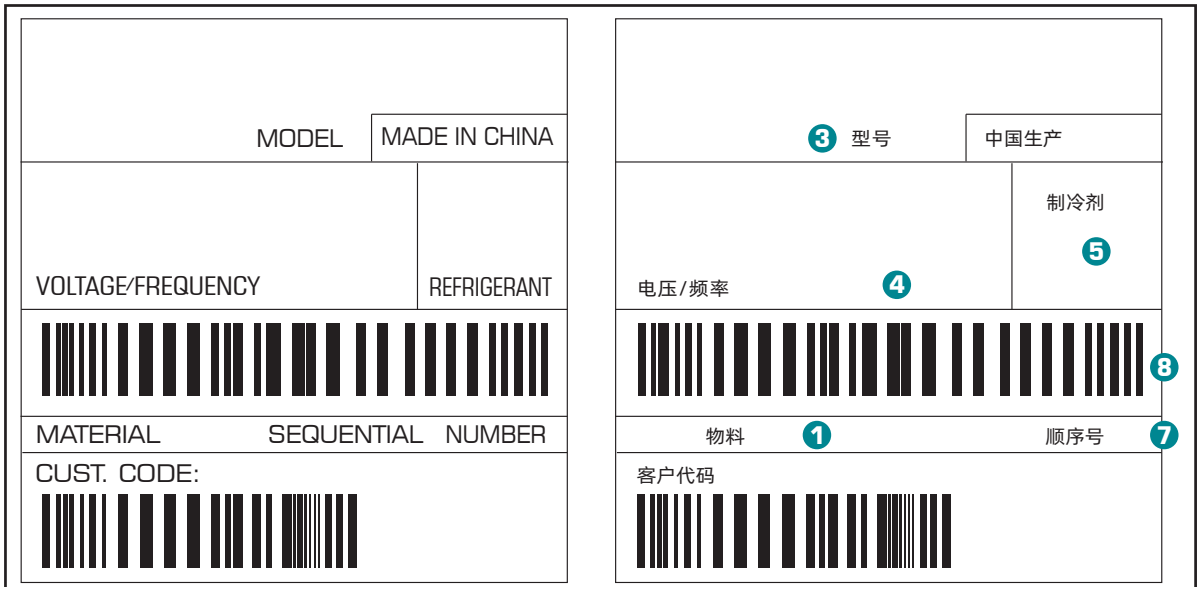

技术参数

定频压缩机

think ahead

embraco

Nidec

R600a|LBP|测试工况：ASHRAELBP32

系列	型号	电压/频率 V/Hz	排气量 (cm³)	性能				电容 μF	润滑剂	认证	高度
				制冷量		COP					
				W	Kcal/h	W/W	kcal/wh				
EMT	EMT 46 CLP	220~240/50	7.96	142	122.1	1.35	1.16	0	ISO 5	CCC/VDE/CE	158
	EMT 45 CLP	100/50	5.96	99	85.1	1.38	1.19	0	ISO 5	CCC/CE	158
		100/60	5.96	114	98.0	1.51	1.30	0	ISO 5	CCC/CE	158
	EMT 55 CLP	220~240/50	9.04	160	137.6	1.40	1.20	0	ISO 5	CCC/CE	158
EMU	EMU 32 CLP	220~240/50	5.96	100	86.0	1.49	1.28	0	ISO 5	CCC/VDE/CE	158
	EMU 32 CLP	200~230/50	5.96	101	86.9	1.41	1.21	0	ISO 22	CCC/VDE/CE	166
	EMU 46 CLP	220~240/50	7.96	137	117.8	1.44	1.24	0	ISO 5	CCC/VDE/CE	166
	EMU 46 CLP	220~240/50	7.96	142	122.1	1.49	1.28	4	ISO 5	CCC/VDE/CE	158
	EMU 55 CLR	200~240/50	9.04	157	135.0	1.51	1.30	88–108(*)	ISO 5	CCC/CE	166
	EMU 66 CLR	200~240/50	10.61	184	158.2	1.52	1.31	88–108(*)	ISO 5	CCC/CE	171
EMY	EMY 26 CLC	220~240/50	5.19	82.2	70.7	1.54	1.32	2.5	ISO 5	CCC/VDE/CE	166
	EMYS 26 CLC	115–127/60	5.19	95	81.7	1.68	1.44	12.0	ISO 5	UL/CE	171
	EMY 32 CLP	220~240/50	5.96	99	85.1	1.60	1.38	0	ISO 5	CCC/CE	166
	EMY 40 CLP	220~240/50	7.23	125	107.5	1.60	1.38	0	ISO 5	CCC/CE	166
	EMY 32 CLP	220~240/50	5.96	100	86.0	1.60	1.38	0	ISO 5	CCC/CE	166
	EMY 40 CLP	220~240/50	7.23	125	107.5	1.60	1.38	4	ISO 5	CCC/CE	166
	EMY 45 CLP	100/50	5.96	99	85.1	1.55	1.33	12	ISO 5	CCC/CE	166
		100/60	5.96	114	98.0	1.63	1.40	12	ISO 5	CCC/CE	166
	EMYS 45 CLP	100/50	5.96	99	85.1	1.57	1.35	12	ISO 5	CCC/CE	166
		100/60		117	100.6	1.65	1.42				
	EMYS 46 CLC	100/50	7.96	139	119.5	1.57	1.35	20	ISO 5	CCC/CE	158
		100/60		160	137.6	1.60	1.38				
	EMYS 45CLP	115–127/60	5.96	113	97.2	1.65	1.42	12	ISO 5	CCC/UL/CE	166
	EMY 46 CLP	220~240/50	7.96	142	122.1	1.60	1.38	4	ISO 5	CCC/VDE/CE	166
	EMYS 46 CLP	220~240/50	7.96	142	122.1	1.59	1.37	4	ISO 5	CCC/CE	166
	EMYS 46 CLP	220~240/50	8.23	137	117.8	1.60	1.38	0	ISO 5	CCC/CE	166
	EMY 55 CLP	220~240/50	9.04	162	139.3	1.60	1.38	4	ISO 5	CCC/VDE/CE	166
	EMYS 55 CLC	115–127/60	9.04	175	150.5	1.65	1.42	20	ISO 5	UL/CE	171
	EMY 60CLC	220~240/50	9.87	168	144.5	1.52	1.31	2.5	ISO 5	CCC/CE	166
EMR	EMR 32 CLP	220~240/50	6.20	99	85.1	1.68	1.44	2.5	ISO 5	CCC/CE	166
	EMRS 32 CLP	220~240/50	5.96	100	86.0	1.68	1.44	2.5	ISO 5	CCC/CE	166
	EMRS 32 CLC	100/50	5.96	99	85.1	1.65	1.42	12	ISO 5	CCC/CE	171
		100/60		115	98.9	1.71	1.47				
	EMR 40 CLP	220~240/50	7.23	128	110.1	1.68	1.44	4	ISO 5	CCC/VDE/CE	166
	EMRS 40 CLP	220~240/50	7.23	128	110.1	1.68	1.44	4	ISO 5	CCC/CE	158
	EMR 46 CLP	220~240/50	7.96	142	122.1	1.66	1.43	4	ISO 5	CCC/VDE/CE	166
	EMRS 46 CLP	220~240/50	7.96	142	122.1	1.65	1.42	4	ISO 5	CCC/CE	166
	EMR 55 CLP	220~240/50	9.04	162	139.3	1.67	1.44	4	ISO 5	CCC/VDE/CE	166

(##) AHAM工况(–23.3/40.5°C)
(*) 启动电容
(#) 中国系统工况(–28/40°C)

R600a|LBP|测试工况：ASHRAELBP32

系列	型号	电压/频率 V/Hz	排气量 (cm³)	性能				电容 μF	润滑剂	认证	高度
				制冷量		COP					
				W	Kcal/h	W/W	kcal/wh				
EMS	EMS 32 CLP	220~240/50	5.96	100	86.0	1.70	1.46	2.5	ISO 5	CCC/VDE/CE	158
	EMS 40 CLP	220~240/50	7.23	128	110.1	1.75	1.51	4	ISO 5	CCC/CE	158
	EMSS 40 CLP	220~240/50	7.51	122	104.9	1.75	1.51	4	ISO 5	CCC/CE	171
	EMSS 46 CLP	220~240/50	8.23	140	120.4	1.75	1.51	2.5	ISO5	CCC/CE	166
	EMSS 66 CLC	220~240/50	10.61	184	158.2	1.75	1.51	4	ISO5	CCC/CE	171
EMZ	EMZ 32 CLP	220~240/50	5.96	100	86.0	1.71	1.47	2.5	ISO 5	CCC/CE	166
	EMZ 40 CLP	220~240/50	7.23	128	110.1	1.72	1.48	4	ISO 5	CCC/VDE/CE	166
	EMZ 66 CLP	220~240/50	10.61	190	163.4	1.72	1.48	4	ISO 5	CCC/VDE/CE	171
EMX	EMX 32 CLC	220~240/50	5.96	102	87.7	1.78	1.53	2.5	ISO 5	CCC/CE	158
	EMXS 32 CLC	220~240/50	5.96	102	87.7	1.78	1.53	2.5	ISO 5	CCC/CE	158
	EMX 40 CLC	220~240/50	7.23	128	110.1	1.80	1.55	4	ISO 5	CCC/CE	166
	EMX 40 CLC	220~240/50	7.23	128	110.1	1.80	1.55	4	ISO 5	CCC/CE	171
	EMXS 40 CLC	220~240/50	7.51	122	104.9	1.80	1.55	4	ISO 5	CCC/CE	171
	EMX 80 CLT	220~240/50	12.21	220	189.2	1.80	1.55	5	ISO5	CCC/CE	171
	EMX3113Y	100–127/60 100/50	9.04	185	159.1	1.74	1.50	12	ISO5	–	171
EMM	EMM 32 CLC	220~240/50	5.96	98	84.3	1.86	1.60	2.5	ISO 5	CCC/CE	166
	EMM 36 CLC	220~240/50	6.78	110	94.6	1.89	1.63	3.0	ISO 5	CCC/CE	171
EMB	EMB 32 CLC	220~240/50	5.96	103	88.6	1.88	1.62	2.5	ISO 5	CCC/VDE/CE	166
	EMB 40 CLC	220~240/50	7.23	124	106.6	1.87	1.61	3	ISO 5	CCC/VDE/CE	171
	EMBS 36 CLC	220~240/50	6.6	112	96.3	1.84	1.58	3	ISO 5	CCC/CE	171
	EMB 46 CLC	220~240/50	8.23	138	118.7	1.88	1.62	4	ISO 5	CCC/VDE/CE	171
	EMB 55 CLC	220~240/50	9.04	162	139.3	1.88	1.62	4	ISO 5	CCC/VDE/CE	171
	EMBS 55 CLC	220~240/50	9.05	156	134.2	1.82	1.57	4	ISO 5	CCC/CE	171
	EMB 66 CLC	220~240/50	10.61	190	163.4	1.82	1.57	4	ISO 5	CCC/VDE/CE	171
	EMB 46 CLC	100/50	7.96	140	120.4	1.67	1.44	20	ISO 5	CCC/CE	166
		100/60		160	137.6	1.70	1.46				
	EMB 55 CLC	100/50	9.04	159	136.7	1.66	1.43	20	ISO 5	CCC/CE	171
		100/60	9.04	180	154.8	1.72	1.48	20	ISO 5	CCC/CE	171
EMC	EM2C 32 CLT	220~240/50	5.96	98	84.3	1.93	1.66	2.5	ISO 5	CCC/VDE/CE	171
	EM2C 40 CLT	220~240/50	7.23	124	106.6	1.93	1.66	3	ISO 5	CCC/CE	171
EMD	EMD 20 CLT	220~240/50	3.97	62.7	53.9	1.85	1.59	2	ISO 5	CE/VDE/UKCA	171
	EMD 32 CLT	220~240/50	5.96	98	84.3	1.96	1.69	2.5	ISO 5	CCC/VDE/CE	171
				86(#)	74#)	2.12(#)	1.82(#)				
	EMD 55 CLT	220~240/50	9.04	156	134.2	1.88	1.62	4	ISO5	CCC/VDE/CE	171
	EMD 66 CLT	220~240/50	10.61	180	154.8	1.88	1.62	5	ISO5	CCC/CE	171
	EMD 80 CLT	220~240/50	12.21	220	189.2	1.89	1.63	5	ISO 5	CCC/VDE/CE	171
	EMD 55 CLT	115~127/60	9.04	177	152.2	1.85	1.59	12	ISO 5	UL/NOM/CE	171
				193(##)	167(##)	2.17(##)	1.86(##)				
EME	EME 32 CLT	220~240/50	5.96	99	85.1	2.03	1.75	2.5	ISO 5	CCC/VDE/CE	171
				87(#)	75(#)	2.15(#)	1.85(#)				

(##) AHAM工况(–23.3/40.5°C)
(*) 启动电容
(#) 中国系统工况(–28/40°C)

R134a|LBP|测试工况：ASHRAELBP32

系列	型号	电压/频率 V/Hz	排气量 (cm³)	性能				电容 μF	润滑剂	认证	高度
				制冷量		COP					
				W	Kcal/h	W/W	kcal/wh				
EMT	EMT 28 HLP	200~240/50	3.00	83	71.4	1.20	1.03	0	ISO 22	CCC/ VDE/CE	158
	EMT 32 HLP	200~240/50	3.67	102	87.7	1.20	1.03	0	ISO 22	CCC / VDE/CE	158
	EMT 40 HLP	200~240/50	4.50	130	111.8	1.30	1.12	0	ISO 22	CCC/VDE/CE	158
	EMT 45 HLP	220~240/50	4.85	145	124.7	1.34	1.15	0	ISO 22	CCC/VDE/CE	158
	EMT 55 HLC	200~240/50	5.19	155	133.3	1.42	1.22	5	ISO 22	CCC / VDE/CE	166
	EMT 65 HLC	200~240/50	5.96	182	156.5	1.38	1.19	5	ISO 22	CCC / VDE/CE	166
	EMT 75 HLC	200~240/50	6.99	215	184.9	1.35	1.16	5	ISO 22	CCC / VDE/CE	171
	EMT 75 HLP	220~240/50	6.99	215	184.9	1.35	1.16	0	ISO 22	CCC/CE	171
ER	ERUS 60HLP	200~240/50	5.19	155	133.3	1.42	1.22	5	ISO 22	EAC/CE	166
	ERUe 70HLP	200~240/50	5.96	182	156.5	1.38	1.19	5	ISO 22	EAC/CE	166
	ERU2 80HSP	200~240/50	6.99	215	184.9	1.35	1.16	5	ISO 22	EAC/CE	171
EMU	EMU 45 HLP	220~240/50	4.85	145	124.7	1.50	1.29	4	ISO 22	CCC/VDE/CE	158
	EMU 45 HLP	200~230/50	4.85	145	124.7	1.44	1.24	0	ISO 22	CCC/VDE/CE	166
	EMU 55 HLP	220~240/50	5.19	163	140.2	1.50	1.29	4	ISO 22	CCC/VDE/CE	166
	EMU 55 HLP	200~230/50	5.19	160	137.6	1.44	1.24	0	ISO 22	CCC/VDE/CE	166
	EMU 55 HLP	115~127/60	4.15	139	119.5	1.49	1.28	0	ISO 10	CCC/UL/CE	158
	EMU 60 HEP	115~127/60	4.85	168	144.5	1.41	1.21	12	ISO 10	UL/CE	166
	EMU 65 HLP	220~240/50	5.96	185	159.1	1.47	1.26	0	ISO 22	CCC/VDE/CE	166
	EMU 65 HLP	200~230/50	5.96	185	159.1	1.44	1.24	0	ISO 22	CCC/VDE/CE	166
EMY	EMY 50 HLP	115~127/60	4.15	140	120.4	1.60	1.38	12	ISO 10	CCC/UL/CE	158
	EMY 55 HLC	220~240/50	5.19	160	137.6	1.60	1.38	4	ISO 10	CCC/VDE/CE	166
	EMY 55 HLP	115~127/60	4.50	158	135.9	1.60	1.38	12	ISO 10	CCC/UL/CE	158
	EMY 65 HLC	220~240/50	5.96	185	159.1	1.60	1.38	4	ISO 10	CCC/VDE/CE	166
	EMY 60 HLP	115~127/60	4.85	180	154.8	1.60	1.38	12	ISO 10	CCC/UL/CE	166
	EMY 75 HLC	220~240/50	6.99	215	184.9	1.60	1.38	4	ISO 10	CCC/VDE/CE	171
	EMY 75 HLC	200~230/50	6.99	222	190.9	1.52	1.31	4	ISO 22	CCC/VDE/CE	171
	EMY 55 HLC	200~230/50	5.19	158	135.9	1.68	1.44	5	ISO 10	CCC/VDE/CE	171
		200~230/60		185	159.1	1.68	1.44				
	EMY 65 HLC	200~230/50	5.96	180	154.8	1.67	1.44	5	ISO 10	CCC/VDE/CE	171
		200~230/60		208	178.9	1.66	1.43				
	EMY 75 HLC	200~230/50	6.99	215	184.9	1.50	1.29	5	ISO 10	CCC/VDE/CE	171
		200~230/60		254	218.4	1.62	1.39				
EMR	EMR 40 HLC	220~240/50	4.15	116	99.8	1.65	1.42	4	ISO 10	CCC/VDE/CE	171
	EMR 50 HLC	200~230/50	4.85	150	129.0	1.70	1.46	4	ISO 22	CCC/VDE/CE	171
	EMR 60 HLC	200~230/50	5.54	175	150.5	1.66	1.43	4	ISO 22	CCC/VDE/CE	171
EMH	EMH 60 HER	115~127/60	5.19	189	162.5	1.47	1.26	0	ISO 10	CCC /UL/CE	166
EM2	EM2Z 60 HLT	115~127/60	5.54	198	170.3	1.72	1.48	12	ISO 10	UL/CE	171
	EM2Z 80 HLT	115~127/60	6.76	240	206.4	1.76	1.51	12	ISO 10	UL/CE	171
EM3	EM3U 60 HLP	115~127/60	6.78	190	163.4	1.65	1.42	12	ISO 10	UL/CE	166
				205(##)	176.3(##)	1.95(##)	1.68(##)				
	EM3Y 60 HLP	115~127/60	5.19	190	163.4	1.70	1.46	12	ISO 10	UL/CE	166
				205(##)	176.3(##)	2.01(##)	1.73(##)				
	EM3Z 50 HLT	115~127/60	4.50	158	135.9	1.74	1.50	12	ISO 10	UL/CE	171
				177(##)	152.2(##)	2.07(##)	1.78(##)				
	EM3Z 60 HLT	115~127/60	5.19	190	163.4	1.76	1.51	12	ISO 10	CCC/UL/CE	171
				205(##)	176.3(##)	2.07(##)	1.78(##)				
	EM3C 50 HLT	115~127/60	4.50	150	129.0	1.74	1.50	12	ISO 10	CCC/UL/CE	171
				178(##)	153.1(##)	2.14(##)	1.84(##)				
	EM3C 60 HLT	115~127/60	5.19	193	166.0	1.83	1.57	12	ISO 10	UL/CE	171
				207(##)	178(##)	2.14(##)	1.84(##)				
	EM3D 60 HLT	115~127/60	5.19	190	163.4	1.84	1.58	12	ISO 10	UL/CE	171
				205(##)	176.3(##)	2.17(##)	1.87(##)				

(##) AHAM工况(–23.3/40.5℃)
(*) 启动电容
(#) 中国系统工况(–28/40℃)

R290 | VLBP | LBP | L/MBP

系列	型号	应用	启动力矩	电压/频率 V/Hz	排气量 (cm³)	性能				电容 μF	润滑剂	认证	高度	冷却方式
						制冷量		COP						
						W	Kcal/h	W/W	kcal/wh					
EMT	EMT 2121 U	VLBP	HST	220~240/50	5.56	271.6	233.6	1.52	1.31	47(*)	ISO 22	CCC/VDE/CE	166	Fan
	EMT 2125 U	VLBP	HST	220~240/50	5.96	294.7	253.4	1.50	1.29	57(*)	ISO 22	CCC/VDE/CE	166	Fan
	EMTS 2125 U	VLBP	HST	220~240/50	5.96	302	259.7	1.53	1.32	70(*)	ISO 22	CCC/CE	166	Fan
EM2X	EM2X 1121 U	VLBP	LST	220~240/50	5.54	267.1	229.7	1.76	1.51	5	ISO 10	CCC/VDE/CE	171	Static
	EM2X 1121 U	L/MBP	LST	220~240/50~60	5.54	261	224.5	1.68	1.44	5	ISO 10	CCC/CE	171	50Hz Static
						268	230.5	1.73	1.49					50Hz Fan
						316	271.8	1.72	1.48					60HzStatic
						325	279.5	1.77	1.52					60Hz Fan
	EM2X 1125 U	VLBP	LST	220~240/50	6.09	302	259.7	1.76	1.51	5	ISO 10	CCC/VDE/CE	171	Static
	EM2X 3113 U	L/MBP	LST	220~240/50	3.67	150	129.0	1.60	1.38	5	ISO22	CCC/VDE/CE	171	Static
						153	131.6	1.60	1.38					Fan
	EM2X 3117 U	L/MBP	LST	220~240/50	4.50	207	178.0	1.68	1.44	5	ISO22	CCC/VDE/CE	171	Static
						210	180.6	1.70	1.46					Fan
	EM2X 3121 U	L/MBP	LST	220~240/50	5.54	266	228.8	1.70	1.46	5	ISO22	CCC/VDE/CE	171	Static
						272	233.9	1.72	1.48					Fan
	EM2X 3125 U	L/MBP	LST	220~240/50	6.09	302	259.7	1.70	1.46	10	ISO22	CCC/VDE/CE	171	Static
						304	261.4	1.70	1.46					Fan
	EM2X 3113 U	L/MBP	LST	115~127V/60	3.67	189	162.5	1.60	1.38	20	ISO22	CCC/UL/CE	166	Static
						195	167.7	1.62	1.39					Fan
	EM2X 3117 U	L/MBP	LST	115~127V/60	4.50	252	216.7	1.70	1.46	20	ISO22	CCC/UL/CE	171	Static
						258	221.9	1.72	1.48					Fan
	EM2X 3121 U	L/MBP	LST	115~127V/60	5.54	333	286.4	1.72	1.48	20	ISO 22	CCC/UL/CE	171	Static
						339.5	292.0	1.73	1.49					Fan
	EM2X 3125 U	L/MBP	LST	115~127V/60	6.09	365	313.9	1.70	1.46	20	ISO 22	CCC/UL/CE	171	Static
						374	321.6	1.72	1.48					Fan
EMSS	EMTE 2134 U	VLBP	HST	220~240/50	9.50	452	388.7	1.47	1.26	98(*)	ISO 22	CCC/VDE/CE	171	Fan
	EMTE 6181 U	MBP	HST	220~240/50	7.55	1021.2	878.2	2.74	2.36	98(*)	ISO 22	CCC/VDE/CE	171	Fan
EM3X	EMX 3113U	L/MBP	LST	115~127/60	3.68	195	167.7	1.62	1.39	12	ISO 23	CCC/UL/CE	166	Fan
	EMX 3117U	L/MBP	LST	115~127/60	4.50	249	214.1	1.67	1.44	12	ISO 22	CCC/UL/CE	166	Fan
	EMX 3117U	L/MBP	LST	220~240/50	4.50	206	177.2	1.67	1.44	5	ISO 22	CCC/CE	171	Fan
	EMX 3125 U	L/MBP	LST	220~240/50	6.09	304	261.4	1.70	1.46	5	ISO 22	CCC/CE	171	Fan
	EMX 3125 U	L/MBP	LST	115~127/60	6.09	367	315.6	1.73	1.49	20	ISO 22	UL/CE	171	Fan
	EMX 3134 U	L/MBP	LST	220~240/50	7.95	406	349.2	1.65	1.42	5	ISO 22	CCC/VDE/CE	171	Fan
	EMC 3134 U	L/MBP	LST	115~127/60	7.95	498	428.3	1.76	1.51	20	ISO 22	CCC/UL/CE	171	Fan
	EMX 3140 U	L/MBP	LST	220~240/50	9.50	482	414.5	1.62	1.39	0	ISO 22	CCC/VDE/CE	171	Fan
	EMC 3140 U	L/MBP	LST	115~127/60	9.50	594	510.8	1.72	1.48	20	ISO 22	CCC/UL/CE	171	Fan
	EMX4134U(!)	L/MBP	HST	115~127/60	7.95	742	638.1	1.93	1.31	189—227	ISO 22	UL/UKCA/CE	171	Fan
	EMX4140U(!)	L/MBP	HST	115~127/60	9.50	874	751.6	1.76	1.20	189—227	ISO 22	UL/UKCA/CE	171	Fan
EMY	EMY 3117 U	L/MBP	LST	220~240/50	4.50	204	175.4	1.53	1.32	0	ISO 22	CCC/CE	171	Fan
	EMY 3134 U	L/MBP	LST	220~240/50	7.95	389	334.5	1.57	1.35	0	ISO 22	CCC/CE	171	Fan
	EMY 4125U(!)	L/MBP	HST	220~240/50	6.09	293	252.0	1.57	1.07	88—108	ISO 22	EAC	171	Fan
	EMY 4134U(!)	L/MBP	HST	220~240/50	7.95	389	334.5	1.49	1.01	88—108	ISO 22	EAC	171	Fan
EH	EHS2155U	LBP	HST	220~240/50	12.21	595	511.7	1.58	1.36	98(*)	ISO 22	CCC/VDE/CE	191	Fan
	EHU2155U	LBP	HST	220~240/50	12.21	596	512.6	1.52	1.31	98(*)	ISO 22	CCC/VDE/CE	191	Fan
	EHX2155U	LBP	HST	220~240/50	12.21	618	531.5	1.63	1.40	98(*)	ISO 22	CCC/VDE/CE	191	Fan
	EHX2155U	LBP	HST	115~127/60	12.21	719	618.3	1.63	1.40	267(*)	ISO 22	CCC/UL/CE	191	Fan
	EHU2160U	LBP	LST/HST	220~240/50	14.16	680	584.7	1.57	1.35	12/88~108(*)	ISO 22	CCC/CE	191	Fan
	EHU4160U	L/MBP	LST/HST	220~240/50	14.16	1050	902.8	2.00	1.72	12/72~88(*)	ISO 22	CCC/CE	191	Fan
	EHU6214U	MBP	HST	220~240/50	12.21	917	788.6	2.02	1.74	98(*)	ISO 22	CCC/VDE/CE	191	Fan
	EHU6212U	MBP	HST	220~240/50	10.61	811	697.5	2.03	1.75	98(*)	ISO 22	CCC/VDE/CE	191	Fan
NE	NEX4160UA	L/MBP	HST	115~127/60	14.28	850	731.0	1.7	1.46	30/243~292(*)	ISO 22	CCC/CE/EAC/UL	207	Fan
	NEX4170UA(###)	L/MBP	HST	115~127/60	16.80	1561	1342.5	1.87	1.61	30/340~408(*)	ISO 22	CCC/UL/CE	207	Fan
	NEX4180UA(###)	L/MBP	HST	115~127/60	18.70	1733	1490.4	1.81	1.56	35/340~408(*)	ISO 22	CCC/UL/CE	207	Fan
	NEX2180UB	LBP	HST	220~240/50	18.70	930	799.8	1.59	1.37	12.5/108~130(*)	ISO 22	CCC/VDE/CE	211	Fan
	NEX2190UA	LBP	HST	220~240/50	21.00	1032	887.5	1.59	1.37	15/108~130(*)	ISO 22	CCC/VDE/CE/UKCA	211	Fan
	NEU2170UA	LBP	HST	220~240/50	16.80	820	705.2	1.54	1.32	10/108~130(*)	ISO 22	CCC/VDE/CE	211	Fan
	NEU2178U	LBP	HST	220~240/50	18.70	905	778.3	1.52	1.31	12.5/108~130(*)	ISO 22	CCC/VDE/CE	207	Fan
	NEX6217UA(####)	MBP	HST	220~240/50	14.28	1944	1671.8	2.56	2.20	72~88(*)	ISO 22	CCC/VDE/CE	211	Fan
	NEX6225UA(####)	MBP	HST	220~240/50	21.02	2916	2507.8	2.68	2.30	20/130~156(*)	ISO 22	CCC/VDE/CE	211	Fan
NT	NTX2211U	LBP	HST	220~240/50	27.80	1317	1132.6	1.54	1.05	17.5/88~108(*)	ISO 22	CCC/VDE/CE/UKCA/EAC	234.5	Fan
	NTX6233U	MBP	HST	220~240/50	27.80	3774	3245.6	2.77	1.88	20/108~130(*)	ISO 22	CCC/CE/UKCA/EAC	234.5	Fan
	NTX6238U	MBP	HST	220~240/50	33.40	4416	3797.8	2.6	1.77	20/88~108(*)	ISO 22	CCC/CE/UKCA/EAC	234.5	Fan

(*) 启动电容
(#) 中国系统工况(-28/40°C)
(##) AHAM工况(-23.3/40.5°C)
(###) ARI工况 (-6.7/48.9°C)
(####) ASHRAE HBP工况 (7.2/54.4°C)

VLBP,LBP,L/MBP测试工况均为ASHRAE LBP32
HBP测试工况为ASHRAE HBP 46

R404A | VLBP | LBP | L/MBP

系列	型号	应用	启动力矩	电压/频率 V/Hz	排气量 (cm³)	性能				电容 μF	润滑剂	认证	高度	冷却方式
						制冷量		COP						
						W	Kcal/h	W/W	kcal/wh					
EH Line Up	EHU2140GK	LBP	LST/HST	208~230/60	9.04	599	515.1	1.48	1.27	72~88(*)	ISO 22	CCC/CE	191	Fan
	EHU2140GK	LBP	LST/HST	220~240/50	9.04	500	430.0	1.46	1.26	98~124(*)	ISO 22	CCC/CE	191	Fan
	EHU2150GK	LBP	LST/HST	208~230/60	11.14	740	636.4	1.56	1.34	72~88(*)	ISO 22	CCC/CE	191	Fan
	EHU2150GK	LBP	LST/HST	220~240/50	11.14	621	534.1	1.56	1.34	88~108(*)	ISO 22	CCC/CE	191	Fan
	EHU2160GK	LBP	LST/HST	220~240/50	12.74	704	605.4	1.52	1.31	88~108(*)	ISO 22	CCC/CE	191	Fan
NE	NEU2178GK	LBP	HST	220~240/50	16.80	914.0	786.0	1.42	1.22	15/88~108(*)	ISO 22	CCC/VDE/CE	207	Fan
	NEU2183GKA	LBP	HST	220~240/50	16.80	958.0	823.9	1.51	1.30	17.5/108~130(*)	ISO 22	CCC/VDE/CE	211	Fan
NT	NT6226GK	MBP	HST	220~240/50	22.37	1751.7	1506.5	1.79	1.54	20/130~156(*)	ISO 22	CCC/VDE/CE	234.5	Fan
	NT2192GK	LBP	HST	220~240/50	22.37	1088.9	936.5	1.47	1.26	15/130~156(*)	ISO 22	CCC/VDE/CE/UKCA/EAC	234.5	Fan
	NT2192GKA	LBP	HST	220~240/50	22.37	1088.9	936.5	1.41	1.21	15/130~156(*)	ISO 22	CCC/VDE/CE/UKCA/EAC	234.5	Fan
	NT2180GK	LBP	HST	220~240/50	20.44	1047	900.4	1.43	1.23	17.5/130~156(*)	ISO 22	CCC/VDE/CE/UKCA/EAC	234.5	Fan
	NT6226GKV	MBP	HST	208~230/60	22.37	4062	3493.3	2.47	2.12	20/72~88(*)	ISO 22	CCC/CE/UKCA/EAC	234.5	Fan
	NT2212GK	LBP	HST	220~240/50	27.8	1372.5	1180.4	1.37	1.18	20/88~108(*)	ISO 22	CCC/CE/UKCA/EAC	234.5	Fan

R134a | VLBP | LBP | L/MBP

系列	型号	应用	启动力矩	电压/频率 V/Hz	排气量 (cm³)	性能				电容 μF	润滑剂	认证	高度	冷却方式
						制冷量		COP						
						W	Kcal/h	W/W	kcal/wh					
EMT	EMT 6170 Z	HBP	HST	220~240/50	7.96	822.4	707.3	2.16	1.86	57(*)	ISO 22	CCC/VDE/CE	166	Fan
	EMTS 6170 Z	HBP	HST	220~240/50	7.96	822.4	707.3	2.16	1.86	98(*)	ISO 22	CCC/VDE/CE	171	Fan
	EMT 6170 Z	HBP	HST	100/50	7.96	838.2	720.9	2.69	2.31	20/98(*)	ISO 22	CE	171	Fan
		HBP	HST	100/60	7.96	974.8	838.3	2.55	2.19	20/98(*)	ISO 22	CE	171	Fan
	EMT 45 HDR	HBP	HST	220~240/50	4.15	444.2	382.0	2.69	2.31	70(*)	ISO 22	CCC/VDE/CE	166	Fan
	EMT 45 HLR	LBP	LST	220~240/50	4.85	145.5	125.1	1.31	1.13	0	ISO 22	CCC/VDE/CE	166	Static
	EMT 55 HLR	LBP	LST	220~240/50	5.19	160.6	138.1	1.37	1.18	0	ISO 22	CCC/VDE/CE	166	Static
	EMT 65 HLR	LBP	LST	220~240/50	5.96	180	154.8	1.36	1.17	0	ISO 22	CCC/VDE/CE	166	Static
	EMT 6160 Z	HBP	HST	220~240/50	6.99	737	633.8	2.34	2.01	57(*)	ISO 22	CCC/VDE/CE	166	Fan
EMS	EMS 6170 Z	HBP	HST	220~240/50	7.96	822.4	707.3	2.16	1.86	57(*)	ISO 22	CCC/VDE/CE	166	Fan
EMSS	EMTE 6187 Z	HBP	HST	220~240/50	9.50	943	811.0	2.52	2.17	98(*)	ISO 22	CCC/VDE/CE	171	Fan
EMY	EMY3130Z	L/MBP	LST	220~240/50	11.14	320.0	275.2	1.51	1.30	88~108(*)	ISO 22	CCC/VDE/CE	171	Fan
F	FFI8.5HAK(!)	L/MBP	LST	220–240 V 50–60 Hz	7.15	205.1	176.4	1.35	1.16	5	ISO 22	KC/UL/CCC/VDE	171	50Hz Static
						243.2	209.2	1.42	1.22					60Hz Static
	FFI10HAK(!)	L/MBP	LST	220–230 V 50–60 Hz	9.04	249.1	214.2	1.30	1.12	130–156	ISO 22	KC/UL/CCC/VDE	190	50Hz Static
						301.8	259.6	1.42	1.22					60Hz Static
	FFI12HBK(!)	LMHBP	HST	220–240V/50Hz	11.14	313.0	269.1	1.38	1.19	130~156(*)	ISO 22	CCC	190	Fan
	FFI12HBX	LMHBP	HST	220V 60Hz	11.14	343.0	294.9	1.31	1.13	88~108(*)	ISO 22	CB	190	Fan

R1234yf | VLBP | LBP | L/MBP

系列	型号	应应用	启动力矩	电压/频率 V/Hz	排气量 (cm³)	性能				电容 μF	润滑剂	认证	高度	冷却方式
						制冷量		COP						
						W	Kcal/h	W/W	kcal/wh					
EMT	EMT 6170 L	HBP	HST	100/50	7.96	838.2	720.9	2.69	2.31	20/98(*)	ISO 22	CCC/CE	171	Fan
		HBP	HST	100/60	7.96	974.8	838.3	2.55	2.19	20/98(*)	ISO 22	CCC/CE	171	Fan
EH	EHU 3125 L	L/MBP	LST	100/50	9.04	286.0	246.0	1.39	1.20	20	ISO 22	CE	166	Fan
		L/MBP	LST	100/60	9.04	333	286.4	1.55	1.33	20	ISO 22	CE	166	Fan

(#) 中国系统工况(–28/40°C)
(##) AHAM工况(–23.3/40.5°C)
(###) ARI工况 (–6.7/48.9°C)
(####) ASHRAE HBP工况 (7.2/54.4°C)

VLBP, LBP, L/MBP test condition is ASHRAE LBP 32
HBP test condition is ASHRAE HBP 46

技术参数

变频压缩机

think ahead

embraco

Nidec

变频压缩机

Embraco变频压缩机适用于需要快速冷却、低能耗、低启动电压、宽工作范围、低噪音和振动水平的住宅和商业应用。变频压缩机允许压缩机在不同转速下运行，可以根据热负荷提供所需的冷却能力。

控制模式

嵌入式控制模式

这种模式是通过简单开关信号来驱动压缩机运转，从而无需来自电子控制器的控制信号便可应用于各种控制系统。压缩机转速根据热负荷变化，由变频器自动控制。

智能插入

重点在于提升冷量和改进能效。此解决方案提供了一个定制工具，允许程序对每个制冷系统或者应用进行简单参数调整。逻辑分为四个主要部分：拉温，稳定运行，重度使用和除霜。稳定运行、重度使用和除霜在拉温结束后开始运行。

压缩机转速与频率的关系

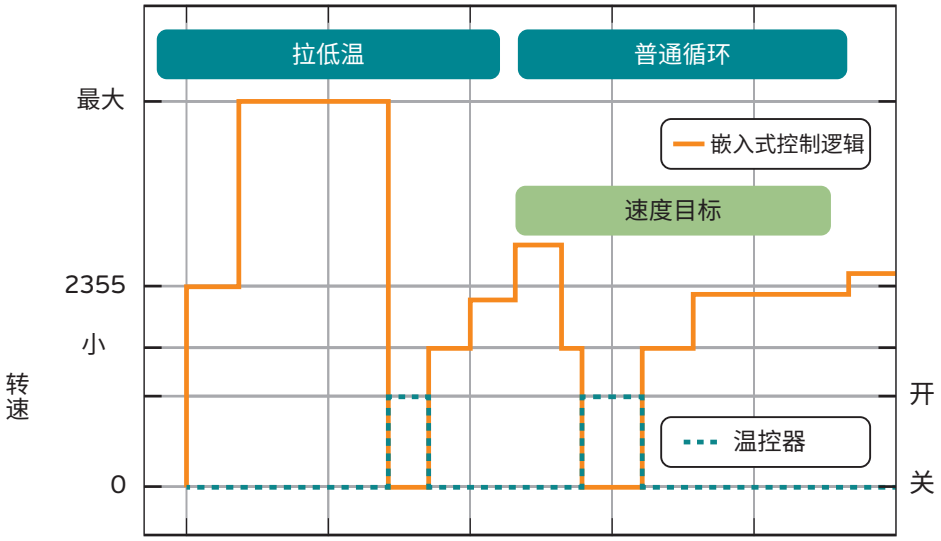

频率

这种运行模式中，压缩机转速由频率信号控制，这种频率信号由电子控制器提供，发送到变频板。它是一种介于53到150Hz的数字方波，然后压缩机由发送到变频板的频率信号控制。

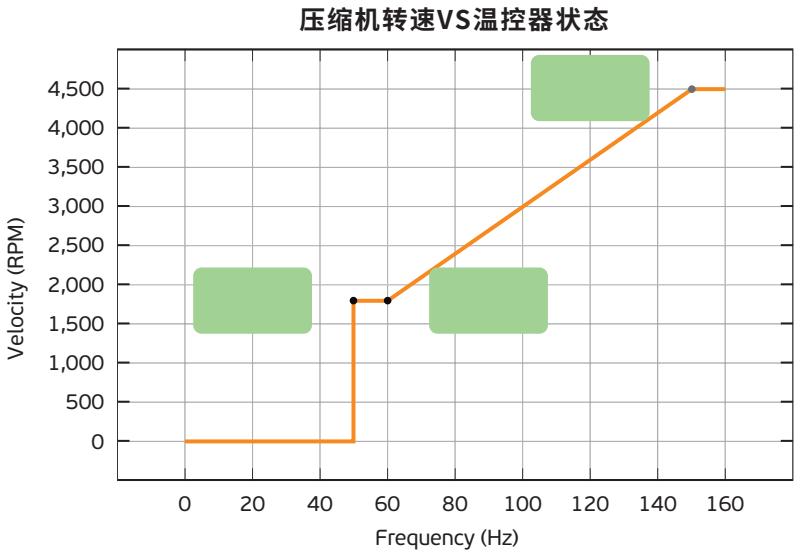

串口控制模式

当电器温控器控制变频器使用串行通信协议时，需要基于Embraco协议。此种方式可以定义压缩机速度并检查其他参数，如压缩机RPM和故障状态。变频器的这种模式可以用来帮助诊断系统故障及时快速发现问题并立即进行维修。

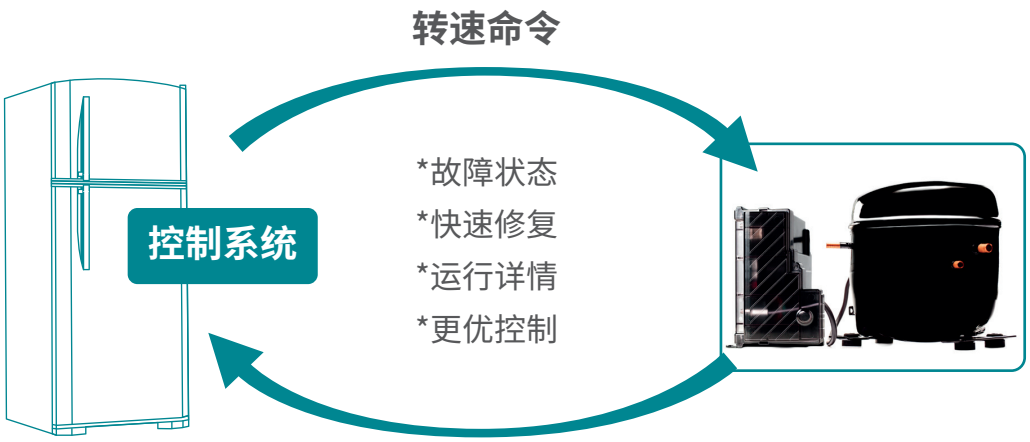

R600a|VEM系列

系列	型号	排气量 cm^3	应用	转速RPM	性能		测试条件	润滑剂	认证	高度
					冷量 W	COP W/W				
VEMT	VEMT7C	7.23	LBP	1600	68.0	1.66	–23.3/54.4/32.2°C	ISO5	CCC/CE	166
				2000	79.0	1.70				
				3000	117.0	1.74				
				MAX SPEED(ref.4500)	173.0	1.7				
	VEMT9C	9.04	LBP	1600	88.0	1.68	–23.3/54.4/32.2°C	ISO5	CCC/CE	158
				2000	106.0	1.74				
				3000	154.0	1.76				
				MAX SPEED(4500rpm)	211.0	1.63				
	VEMT11C	11.14	LBP	1600	106.0	1.82	–23.3/54.4/32.2°C	ISO5	CCC/VDE/CE	158
				2000	133.0	1.85				
				3000	196.0	1.85				
				MAX SPEED(ref.4300)	265.0	1.67				
	VEMT9C	9.04	LBP	1200	61.0	1.58	–23.3/54.4/32.2°C	ISO5	CCC/VDE/CE	166
				1600	84.0	1.72				
				2000	106.0	1.74				
				3000	154.0	1.78				
				MAX SPEED(ref.4500)	214.0	1.7				
	VEMT11C	11.14	LBP	1200	77.0	1.52	–23.3/54.4/32.2°C	ISO5	CCC/CE	166
				1600	105.0	1.65				
				2000	133.0	1.72				
				3000	198.0	1.76				
				MAX SPEED(ref.4300)	264.0	1.61				
VEMX	VEMX9C+	9.04	LBP	1200	64.0	1.71	–23.3/54.4/32.2°C	ISO5	CCC/VDE/UL/CE	166
				1600	84.0	1.8				
				2000	105.3	1.87				
				3000	163.0	1.93				
				MAX SPEED(ref.4500)	222.0	1.85				
	VEMX11C+	11.14	LBP	1200	84	1.81	–23.3/54.4/32.2°C	ISO5	CCC/VDE/CE	166
				1600	107	1.92				
				2000	135	1.90				
				3000	196	1.89				
				MAX SPEED(ref.4500)	267	1.72				
	VEMX6L	6.36	LBP	1500	94	1.66	–23.3/54.4/32.2°C	ISO10	CE	166
				2000	128	1.74				
				3000	189	1.76				
				MAX SPEED(ref.4500)	275	1.64				
				1500	240	1.88	6/70/15°C			
				2000	201	1.54	–5/70/15°C			
				MAX SPEED(ref.4500)	537	2.13	–10/54.4/32°C			
VEMY	VEMY9C	9.04	LBP	1600	85.0	1.73	–23.3/54.4/32.2°C	ISO5	CCC/VDE/CE	158
				2000	106.0	1.74				
				3000	161.0	1.78				
				MAX SPEED(ref.4500)	220.0	1.70				

R600a|VEM系列

系列	型号	排气量 cm^3	应用	转速RPM	性能		测试条件	润滑剂	认证	高度
					冷量 W	COP W/W				
VEMB	VEMB9C	9.04	LBP	1200	61.0	1.74	–23.3/54.4/32.2°C	ISO5	CCC/VDE/CE	166
				1600	85.0	1.85				
				2000	106.0	1.90				
				3000	161.0	1.87				
				MAX SPEED(ref.4100)	203.0	1.76				
	VEMB11C	11.14	LBP	1200	79.0	1.80	–23.3/54.4/32.2°C	ISO5	CCC/VDE/CE	166
				1600	108.0	1.85				
				2000	135.0	1.90				
				3000	204.0	1.89				
				MAX SPEED(ref.4300)	281.0	1.75				
VEMC	VEMC5C	5.19	LBP	1200	30.0	1.56	–23.3/54.4/32.2°C	ISO5	CCC/VDE/UL/CE	166
				1600	42.0	1.74				
				2000	53.2	1.79				
				3000	70.0	1.63				
				MAX SPEED(ref.4500)	105.0	1.58				
	VEMC7C	7.23	LBP	1200	46.0	1.78	–23.3/54.4/32.2°C	ISO5	CCC/VDE/UL/CE	166
				1600	63.0	1.87				
				2000	80.4	1.89				
				3000	116.0	1.87				
				MAX SPEED(ref.4500)	168.0	1.81				
	VEMC9C	9.04	LBP	1200	62.0	1.89	–23.3/54.4/32.2°C	ISO5	CCC/VDE/UL/CE	166
				1600	86.0	1.95				
				2000	107.3	1.95				
				3000	159.0	1.96				
				MAX SPEED(ref.4500)	214.0	1.87				
	VEMC9C++	9.04	LBP	1200	69.0	2.38	–23.3/38/32.2°C	ISO5	CCC/VDE/CE	166
				1600	92.0	2.41				
				2000	119.0	2.44				
				3000	181.0	2.39				
				MAX SPEED(ref.4500)	258.0	2.14				
VEM/VEH	VEMT406U	6.36	L/MBP	1600	151	1.54	–23.3/54.4/32.2	ISO22	CCC/UL	161
				2000	195	1.64				
				3000	302	1.72				
				3600	364	1.72				
				MAX SPEED(ref.4500)	439	1.66				
	VEHT409U	9.04	L/MBP	1600	239	1.76	–23.3/54.4/32.2	ISO22	CCC/UL	171
				2000	303	1.81				
				3000	464	1.84				
				3600	545	1.78				
				MAX SPEED(ref.4500)	668	1.73				
	VEHU413U	12.74	L/MBP	1600	345	1.63	–23.3/54.4/32.2	ISO22	CCC/UL	171
				2000	434	1.68				
				3000	658	1.72				
				3600	767	1.68				
				MAX SPEED(ref.4500)	936	1.62				

R290|VEM／VEH系列

系列	型号	排气量 cm^3	应用	转速RPM	性能		测试条件	润滑剂	认证	高度
					冷量 W	COP W/W				
VEM/VEH	VEMT406U	6.36	L/MBP	1600	151	1.54	–23.3/54.4/32.2	ISO22	CCC/UL	161
				2000	195	1.64				
				3000	302	1.72				
				3600	364	1.72				
				MAX SPEED(ref.4500)	439	1.66				
	VEHT409U	9.04	L/MBP	1600	239	1.76	–23.3/54.4/32.2	ISO22	CCC/UL	171
				2000	303	1.81				
				3000	464	1.84				
				3600	545	1.78				
				MAX SPEED(ref.4500)	668	1.73				
	VEHU413U	12.74	L/MBP	1600	345	1.63	–23.3/54.4/32.2	ISO22	CCC/UL	171
				2000	434	1.68				
				3000	658	1.72				
				3600	767	1.68				
				MAX SPEED(ref.4500)	936	1.62				

R600a|VES系列

系列	型号	排气量 cm^3	应用	转速RPM	性能		测试条件	润滑剂	认证	高度
					冷量 W	COP W/W				
VESA	VESA5C	5.19	LBP	1300	76	3.00	–10/40/32.2°C	ISO5	CCC/VDE/CE	135
				1600	96	3.11				
				2000	121	3.17				
				1300	33	1.69	–23.3/54.4/32.2°C			
				1600	42	1.77				
				2000	50	1.72				
				3000	80	1.76				
				MAX SPEED(ref.4500)	117	1.65				
	VESA7C	7.23	LBP	1300	50	2.00	–25/40/32.2°C	ISO5	CCC/VDE/CE	135
				1600	65	2.10				
				2000	83	2.10				
				1300	47	1.65	–23.3/54.4/32.2°C			
				1600	60	1.75				
				2000	80	1.79				
				3000	119	1.83				
				MAX SPEED(ref.4500)	179	1.78				
	VESA9C	9.04	LBP	1300	69	2.06	–25/40/32.2°C	ISO5	CCC/VDE/CE	135
				1600	83	2.10				
				2000	107	2.11				
				1300	67	1.73	–23.3/54.4/32.2°C			
				1600	83	1.83				
				2000	104	1.79				
				3000	159	1.85				
				MAX SPEED(ref.4500)	223	1.71				
	VESA11C	11.14	LBP	1300	88	2.22	–25/40/32.2°C	ISO5	CCC/VDE/CE	135
				1600	109	2.20				
				2000	137	2.19				
				1300	86	1.89	–23.3/54.4/32.2°C			
				1600	107	1.91				
				2000	136	1.91				
				3000	207	1.88				
				MAX SPEED*(ref.4500)	276	1.76				

R600a|VES系列

系列	型号	排气量 cm^3	应用	转速RPM	性能		测试条件	润滑剂	认证	高度
					冷量 W	COP W/W				
VESC	VESC7C	7.23	LBP	1300	55	2.20	–25/40/32.2°C	ISO5	CCC/VDE/CE	135
				1600	68	2.26				
				2000	84	2.22				
				1300	52	1.87	–23.3/54.4/32.2°C			
				1600	65	1.92				
				2000	81	1.89				
				3000	125	1.92				
				MAX SPEED(ref.4500)	184	1.79				
	VESC9C	9.04	LBP	1300	69	2.18	–25/40/32.2°C	ISO5	CCC/VDE/CE	135
				1600	86	2.19				
				2000	109	2.21				
				1300	66	1.80	–23.3/54.4/32.2°C			
				1600	83	1.87				
				2000	106	1.91				
				3000	163	1.87				
				MAX SPEED(ref.4500)	230	1.76				
	VESC11C	11.14	LBP	1300	88	2.22	–25/40/32.2°C	ISO5	CCC/VDE/CE	135
				1600	109	2.20				
				2000	137	2.19				
				1300	86	1.89	–23.3/54.4/32.2°C			
				1600	107	1.91				
				2000	136	1.91				
				3000	207	1.88				
				MAX SPEED*(ref.4500)	276	1.76				
	VESC13C	13.26	LBP	1300	102	2.22	–25/40/32.2°C	ISO5	CE	135
				1600	126	2.19				
				2000	157	2.16				
				1300	100	1.85	–23.3/54.4/32.2°C			
				1600	123	1.87				
				2000	158	1.91				
				3000	235	1.81				
				4150	295	1.64				

R600a|VES系列

系列	型号	排气量 cm³	应用	转速RPM	性能		测试条件	润滑剂	认证	高度
					冷量 W	COP W/W				
VESD	VESD3C	2.98	LBP	1300	38	2.68	–10/40/32.2°C	ISO5	CCC/VDE/CE	135
				1600	48	2.78				
				2000	61	2.81				
	VESD5C	5.19	LBP	1300	78	3.18	–10/40/32.2°C	ISO5	CCC/VDE/CE	135
				1600	97	3.25				
				2000	122	3.22				
				1300	34	1.77	–23.3/54.4/32.2°C			
				1600	42	1.79				
				2000	52	1.75				
				3000	84	1.81				
				MAX SPEED(ref.4500)	126	1.73				
	VESD7C	7.23	LBP	1300	52	2.20	–25/40/32.2°C	ISO5	CCC/VDE/CE	135
				1600	66	2.23				
				2000	83	2.21				
				1300	49	1.82	–23.3/54.4/32.2°C			
				1600	63	1.92				
				2000	79	1.92				
				3000	120	1.90				
				MAX SPEED(ref.4500)	184	1.86				
	VESD9C	9.04	LBP	1300	69	2.24	–25/40/32.2°C	ISO5	CCC/VDE/CE	135
				2000	107	2.25				
				1300	66	1.85	–23.3/54.4/32.2°C			
				2000	107	1.94				
				MAX SPEED(ref.4100)	209	1.79				
	VESD9C+	9.04	LBP	1300	74	2.42	–23.3/38/32.2°C	ISO5	CCC/CE	135
				1600	93	2.43				
				2000	117	2.39				
				1300	65	1.88	–23.3/54.4/32.2°C			
				1600	82	1.93				
				2000	104	1.94				
				3000	160	1.90				
				MAX SPEED(ref.4300)	210	1.78				
	VESD10C	9.50	LBP	1300	73	2.28	–25/40/32.2°C	ISO5	CCC/CE	135
				1600	90	2.27				
				2000	111.8	2.24				
				1300	72	1.96	–23.3/54.4/32.2°C			
				1600	86	1.93				
				2000	109	1.92				
				3000	162	1.87				
				MAX SPEED(ref.4500)	207	1.74				
	VESD11C	11.14	LBP	1300	86	2.21	–25/40/32.2°C	ISO5	CCC/VDE/UL/CE	135
				2000	133	2.22				
				1300	86	1.86	–23.3/54.4/32.2°C			
				2000	133	1.92				
				MAX SPEED(ref.4000)	254	1.75				
	VESD13C	13.26	LBP	1300	103	2.25	–25/40/32.2°C	ISO5	---	135
				1600	126	2.23				
				2000	157	2.20				
				1300	104	1.89	–23.3/54.4/32.2°C			
				1600	123	1.91				
				2000	158	1.93				
				3000	233	1.84				
				4500	300	1.65				

R600a|VES系列

系列	型号	排气量 cm^3	应用	转速RPM	性能		测试条件	润滑剂	认证	高度
					冷量 W	COP W/W				
VESF	VESF5C	5.19	LBP	950	56	3.14	–10/40/32.2°C	ISO5	CCC/VDE/UL/CE	135
				1300	78	3.25				
				1600	97	3.30				
				2000	122	3.28				
				3000	180	3.15				
				4500	259	2.90				
				1300	33	1.76	–23.3/54.4/32.2°C			
				2000	52	1.79				
				4500	119	1.74				
	VESF7C	7.23	LBP	950	38	2.23	–25/40/32.2°C	ISO5	CCC/VDE/UL/CE	135
				1300	54	2.27				
				1600	66	2.26				
				2000	83	2.25				
				3000	125	2.14				
				4000	154	2.04				
				950	35	1.82	–23.3/54.4/32.2°C			
				1300	50	1.89				
				2000	79	1.93				
				4000	157	1.86				
	VESF9C	9.04	LBP	950	50	2.25	–25/40/32.2°C	ISO5	CCC/VDE/UL/CE	135
				1300	69	2.30				
				1600	85	2.28				
				2000	106	2.25				
				3000	160	2.17				
				4000	189	1.97				
				950	47	1.90	–23.3/54.4/32.2°C			
				1300	66	1.94				
				2000	106	1.94				
				4000	188	1.79				
	VESF9C+	9.04	LBP	1600	94	2.45	–23.3/38/32.2°C	ISO5	CCC/CE	135
				2000	117	2.42				
				950	49	1.90	–23.3/54.4/32.2°C			
				1300	67	1.98				
				2000	105	1.99				
				4500	210	1.75				
	VESF11C	11.14	LBP	950	64	2.23	–25/40/32.2°C	ISO5	CCC/VDE/UL/CE	135
				1300	87	2.28				
				1600	107	2.28				
				2000	135	2.26				
				3000	198	2.13				
				4000	231	1.94				
				950	63	1.91	–23.3/54.4/32.2°C			
				1300	86	1.94				
				2000	133	1.97				
				4000	244	1.77				

R600a|VES系列

系列	型号	排气量 cm^3	应用	转速RPM	性能		测试条件	润滑剂	认证	高度
					冷量 W	COP W/W				
VESG	VESG7C	7.23	LBP	950	39	2.25	–25/40/32.2°C	ISO5	CCC/VDE/CE	135
				1300	55	2.32				
				1600	67	2.33				
				2000	84	2.31				
				3000	125	2.25				
				4000	167	2.15				
				950	37	1.87	–23.3/54.4/32.2°C			
				1300	52	1.95				
				2000	82	1.99				
				4000	163	1.91				
	VESG9C	9.04	LBP	950	52	2.36	–25/40/32.2°C	ISO5	CCC/VDE/UL/CE	135
				1300	70	2.36				
				1600	87	2.38				
				2000	106	2.33				
				3000	159	2.25				
				4000	211	2.14				
				950	47	1.90	–23.3/54.4/32.2°C			
				1300	66	1.96				
				2000	106	2.01				
				4000	209	1.91				
	VESG11C	11.14	LBP	950	65	2.34	–25/40/32.2°C	ISO5	CCC/VDE/CE	135
				1300	88	2.38				
				1600	109	2.37				
				2000	133	2.32				
				3000	199	2.21				
				4000	254	2.08				
				950	63	1.90	–23.3/54.4/32.2°C			
				1300	86	1.98				
				2000	133	2.02				
				4000	254	1.88				
VESH	VESH7C	7.23	L/MBP	@950	39.0	2.43	–25/40/32.2°C	ISO5	VDE/CE	135
				@1300	55.0	2.45				
				@1600	68.0	2.43				
				@2000	84.0	2.41				
				@1300	53.0	2.09	–23.3/54.4/32.2°C			
				@2000	83.0	2.12				
				@4000	164.0	1.97				
	VESH9C	9.04	L/MBP	@950	51.0	2.41	–25/40/32.2°C	ISO5	VDE/CE	135
				@1300	70.0	2.43				
				@1600	87.0	2.43				
				@2000	107.0	2.40				
				@1300	69.0	2.09	–23.3/54.4/32.2°C			
				@2000	107.0	2.09				
				@4000	210.0	1.91				
	VESH11C	11.14	L/MBP	@950	63.0	2.39	–25/40/32.2°C	ISO5	CCC/VDE/CE	135
				@1300	87.0	2.41				
				@1600	107.0	2.42				
				@2000	133.0	2.40				
				@1300	86.0	2.07	–23.3/54.4/32.2°C			
				@2000	133.0	2.08				
				@4000	254.0	1.88				

R134a|VES系列

系列	型号	排气量 cm^3	应用	转速RPM	性能		测试条件	润滑剂	认证	高度
					冷量 W	COP W/W				
VESA	VESA4H	4.25	LBP	1400	61.6	2.03	–23.3/40.5/32.2	ISO10	CCC/CE	138
				1600	69.2	2.05				
				2000	86.7	2.06				
				3000	131.2	1.98				
				MAX SPEED(ref.4000)	164.0	1.88				
				1400	52.0	1.62	–23.3/54.4/32.2			
				1600	56.4	1.63				
				2000	73.4	1.66				
				3000	110.8	1.64				
				MAX SPEED(ref.4000)	139.9	1.58				
	VESA6H	5.96	LBP	1400	89.0	2.09	–23.3/40.5/32.2	ISO10	CCC/CE	138
				1600	98.4	2.11				
				2000	123.1	2.06				
				3000	186.9	2.01				
				MAX SPEED(ref.4000)	234.4	1.92				
				1400	74.0	1.64	–23.3/54.4/32.2			
				1600	82.7	1.67				
				2000	106.5	1.67				
				3000	158.8	1.66				
				MAX SPEED(ref.4500)	219.0	1.59				
	VESA7H	7.23	LBP	1400	112.7	2.09	–23.3/40.5/32.2	ISO10	CCC/CE	138
				1600	122.0	2.07				
				2000	153.1	2.05				
				3000	229.1	1.99				
				MAX SPEED(ref.4000)	282.0	1.88				
				1400	97.4	1.65	–23.3/54.4/32.2			
				1600	106.3	1.69				
				2000	133.8	1.67				
				3000	199.4	1.66				
				MAX SPEED(ref.4000)	248.7	1.61				

R290|VES系列

系列	型号	排气量 cm^3	应用	转速RPM	性能		测试条件	润滑剂	认证	高度
					冷量 W	COP W/W				
VESA	VESA5U	5.19	LBP	1600	68	1.32	–35/40/32 3m/s	ISO10	CCC/VDE/CE	138
				2000	88	1.38				
				3000	138	1.42				
				MAX SPEED(ref.4000)	183	1.41				
				1600	121	1.50	–23.3/54.4/32.2 3m/s			
				2000	156	1.60				
				3000	244	1.70				
				MAX SPEED(ref.4000)	327	1.72				
	VESA7U	7.23	L/MBP	1600	297	2.22	–10/45/35	ISO22	CCC/VDE/UL/CE	138
				2000	379	2.29				
				3000	568	2.25				
				MAX SPEED(ref.4000)	748	2.12				
				1600	182	1.62	–23.3/54.4/32.2 3m/s			
				2000	233	1.69				
				3000	363	1.74				
				MAX SPEED(ref.4000)	482	1.73				

R600|VES系列

系列	型号	排气量 cm^3	应用	转速RPM	性能		测试条件	润滑剂	认证	高度
					冷量 W	COP W/W				
VESA	VESD5B	5.19	LBP	1300	53	3.10	–10/40/32.2℃	ISO5	CCC/VDE/CE	135
				1600	66	3.10				
				2000	84	3.10				
				1300	20	1.50	–23.3/54.4/32.2℃			
				1600	25	1.56				
				2000	31	1.53				
				3000	50	1.59				
				MAX SPEED(ref.4500)	75	1.49				

R600a|FMX系列

系列	型号	排气量 cm^3	应用	转速RPM	性能		测试条件	润滑剂	认证	高度
					冷量 W	COP W/W				
FMXY	FMXY4C	3.97	L/MBP	1300	57.0	2.90	–10/40/32.2°C	ISO5	CCC/VDE/CE	131
				2000	86.0	2.90				
				3000	126.0	2.94				
				4000	175.0	2.83				
				1300	21.0	1.42	–23.3/54.4/32.2°C			
				2000	35.0	1.50				
				3000	50.0	1.58				
				4000	71.0	1.57				
	FMXY6C	6.23	L/MBP	1300	43.0	1.94	–25/40/32.2°C	ISO5	CCC/VDE/CE	131
				2000	68.0	1.99				
				3000	104.0	1.97				
				4000	128.0	1.90				
				1300	39.0	1.60	–23.3/54.4/32.2°C			
				2000	65.0	1.64				
				3000	97.0	1.64				
				4000	121.0	1.65				
	FMXY9C	8.74	L/MBP	1300	65.0	1.96	–25/40/32.2°C	ISO5	CCC/VDE/CE	131
				2000	99.0	2.00				
				3000	150.0	1.97				
				4000	190.0	1.86				
				1300	62.0	1.65	–23.3/54.4/32.2°C			
				2000	98.0	1.71				
				3000	145.0	1.75				
				4000	180.0	1.65				
FMXA	FMXA4C	3.97	L/MBP	1300	59.0	3.12	–10/40/32.2°C	ISO5	CCC/VDE/UL/CE	131
				2000	87.5	3.10				
				3000	134.0	3.08				
				4000	187.0	2.94				
				1300	22.0	1.47	–23.3/54.4/32.2°C			
				2000	36.0	1.65				
				3000	54.0	1.64				
				4000	76.0	1.64				
	FMXA6C	6.23	L/MBP	1300	43.0	2.05	–25/40/32.2°C	ISO5	CCC/VDE/UL/CE	131
				2000	69.0	2.10				
				3000	105.0	2.05				
				4000	128.0	1.95				
				1300	40.0	1.67	–23.3/54.4/32.2°C			
				2000	65.0	1.79				
				3000	98.0	1.80				
				4000	121.0	1.70				
	FMXA9C	8.74	L/MBP	1300	65.0	2.05	–25/40/32.2°C	ISO5	CCC/VDE/UL/CE	131
				2000	99.0	2.11				
				3000	150.0	2.05				
				4000	190.0	1.93				
				1300	62.0	1.70	–23.3/54.4/32.2°C			
				2000	98.0	1.80				
				3000	145.0	1.78				
				4000	180.0	1.70				
	FMXA9CE	8.74	L/MBP	1300	65.0	2.05	–25/40/32.2°C	ISO5	CCC/CE	131
				2000	99.0	2.11				
				3000	150.0	2.05				
				4800	220.0	1.82				
				1300	62.0	1.70	–23.3/54.4/32.2°C			
				2000	98.0	1.80				
				3000	145.0	1.78				
				4800	218.0	1.65				

R600a|FMX系列

系列	型号	排气量 cm^3	应用	转速RPM	性能		测试条件	润滑剂	认证	高度
					冷量 W	COP W/W				
FMXC	FMXC6C	6.23	L/MBP	1300	44.0	2.12	−25/40/32.2°C	ISO5	CCC/CE	131
				2000	68.0	2.15				
				3000	102.0	2.04				
				4000	125.0	1.92				
				1300	40.0	1.69	−23.3/54.4/32.2°C			
				2000	65.0	1.82				
				3000	98.0	1.78				
				4000	119.0	1.69				
	FMXC9C	8.74	L/MBP	1300	65.0	2.17	−25/40/32.2°C	ISO5	CCC/CE	131
				2000	101.0	2.18				
				3000	152.0	2.09				
				4000	199.0	1.97				
				1300	62.0	1.76	−23.3/54.4/32.2°C			
				2000	100.0	1.87				
				3000	151.0	1.86				
				4000	185.0	1.75				
FMXD	FMXD6C	6.23	L/MBP	1300	45.0	2.24	−25/40/32.2°C	ISO5	CCC/CE	131
				2000	70.0	2.22				
				3000	107.0	2.17				
				4000	131.0	2.03				
				1300	41.0	1.81	−23.3/54.4/32.2°C			
				2000	67.0	1.91				
				3000	102.0	1.89				
				4000	126.0	1.79				
	FMXD9C	8.74	L/MBP	1300	65.0	2.24	−25/40/32.2°C	ISO5	CCC/CE	131
				2000	101.0	2.23				
				3000	152.0	2.13				
				4000	199.0	2.01				
				1300	62.0	1.84	−23.3/54.4/32.2°C			
				2000	99.0	1.90				
				3000	152.0	1.89				
				4000	181.0	1.79				

电压

检查标签上变频板的电压：

如下所示：必须选用电压范围内的变频板

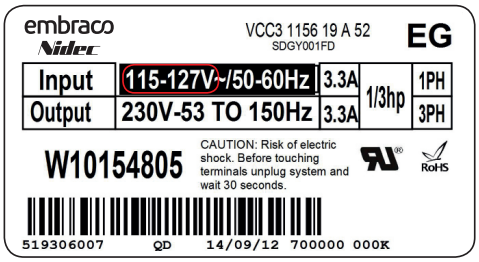

更换变频板必须确保为同一电压范围

控制信号

检查原变频板使用的控制信号，并与技术支持联系确认该产品的控制方式

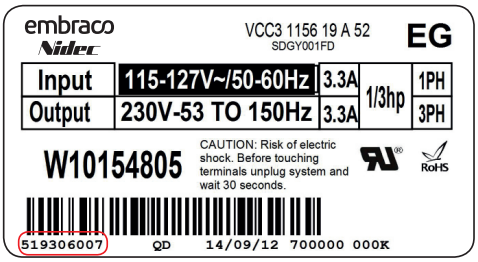

运行范围

EM，NE，EH

LBP
R134A - R600A

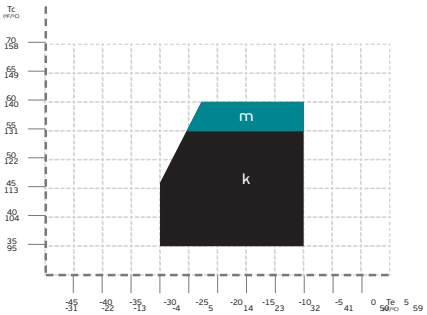

LBP
R404A / R507 / R452A - R290

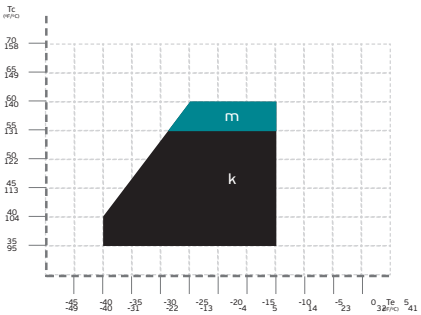

MBP
R404A / R507 / R452A - R290

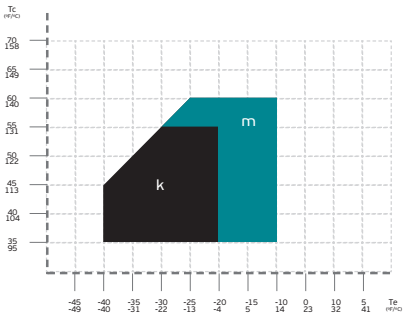

L/MBP
R290

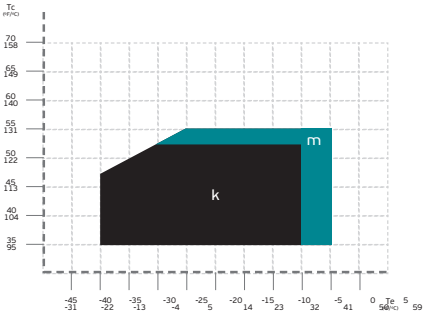

HBP
R134A - R600

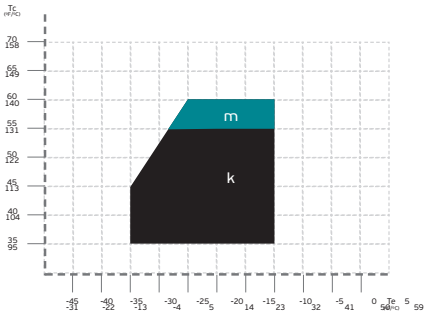

EM，VEM，VES，FMX

环境温度：42.7˚C – 运行温度：32.2˚C

LBP
R290 - R134A - R600A

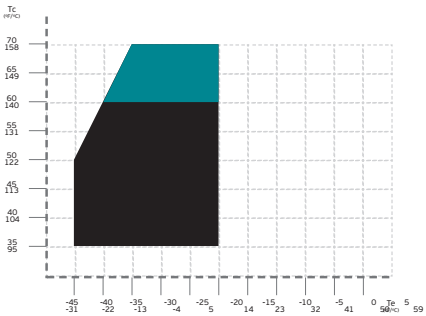

L-MBP (STANDARD)
R290 - R134A

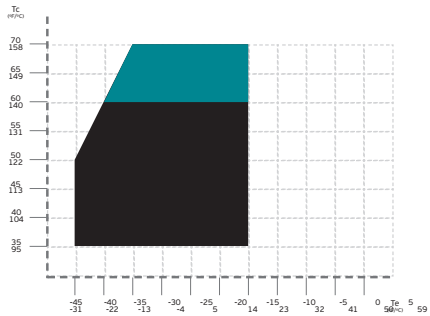

M-HBP
R134A

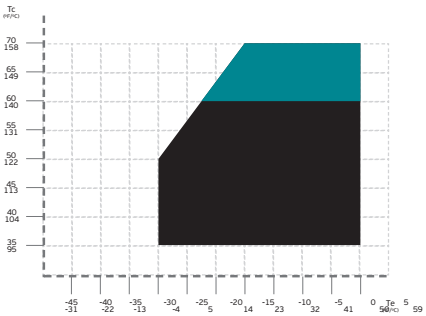

L-MBP EXTENDED RANGE FFUS, EM2, EM3
R290 - R134A - R600A

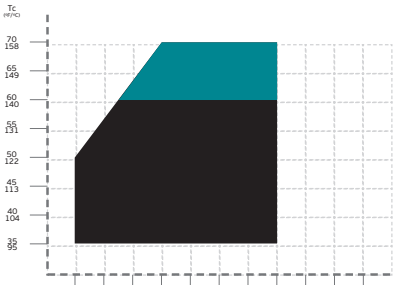

L-M-HBP
R134A

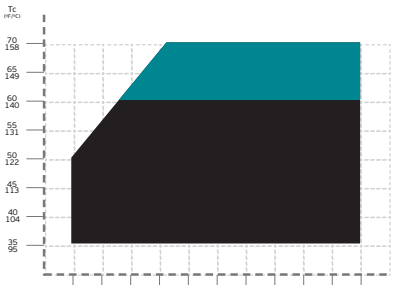

运行工况
极限工况
Tc冷凝温度
K环境32˚C且回气温度20˚C
Te蒸发温度
m环境32˚C且回气温度20˚C（过渡期）
注意：如压缩机使用超过设计工况，请先和我公司技术人员确认是否在保修范围

电器配置

关键接线图

	过载保护器
	过载保护器
	电流继电器
	3CR电流继电器
	运行电容
	可选运行电容
M	风扇
	灯
	三相电机
	低高压开关
	接地
	三相电源
	单相电源
©	公共端子
®	运转端子
]] [[	接线板
Wh	白线
Bl	蓝线
YG	黄绿线
	附带连接线

	PTC启动器
	集成PTC装置
	带电容电流继电器
	3ARR3继电器
	运行电容（客户必须自己配置）
	启动电容
	按钮
	单相电机
t°	温控器
	控制回路24或220V
©	公共端子（过载保护器）内部
Ⓢ	启动端子
Br	棕色线
Bk	黑线
Rd	红线
- - - -	客户自备连接线

embraco Nidec

布线图

NE系列RSIR PTC欧洲版本

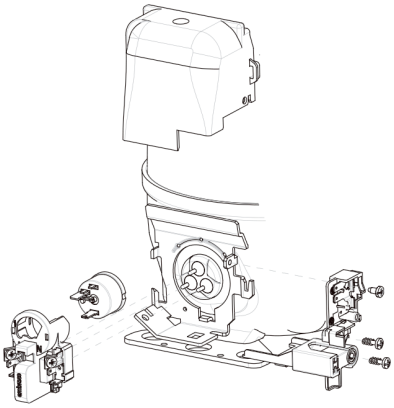

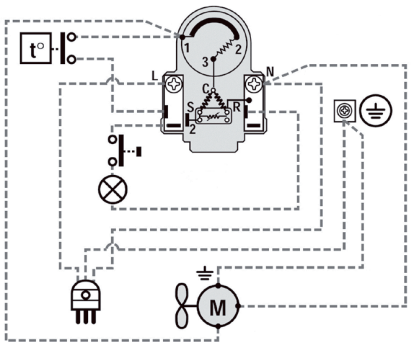

NE系列RSCR PTC欧洲版本

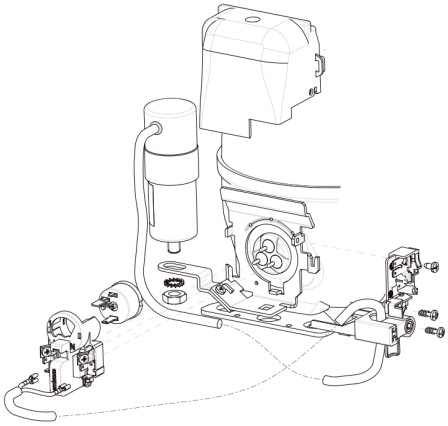

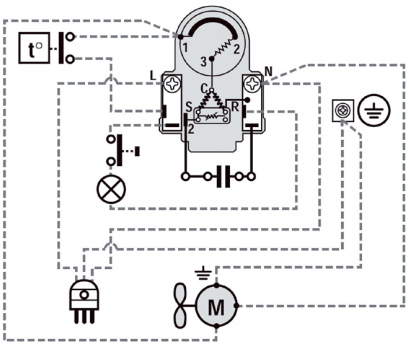

NE系列PSCR TSD欧洲版本

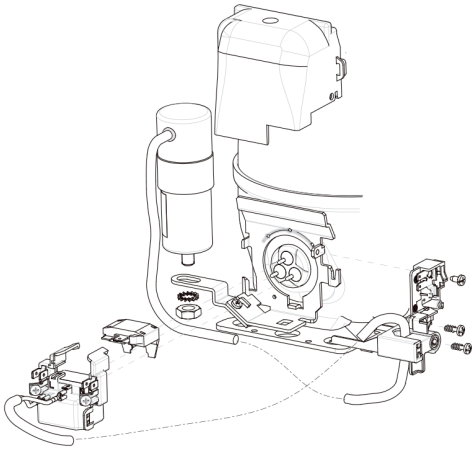

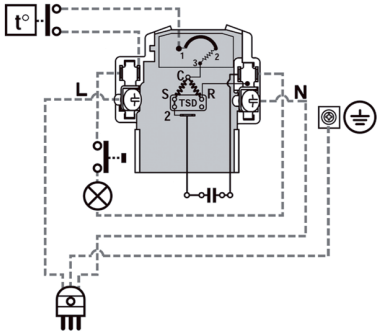

布线图

NE系列RSIR接线件及启动装置

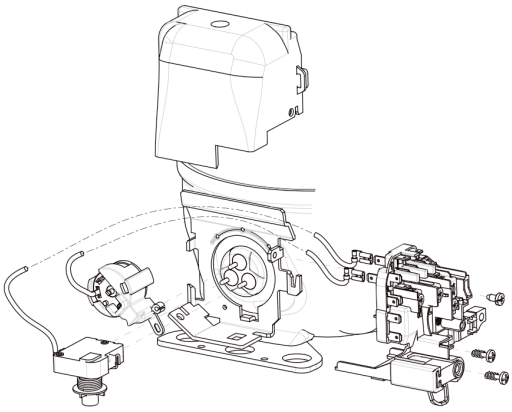

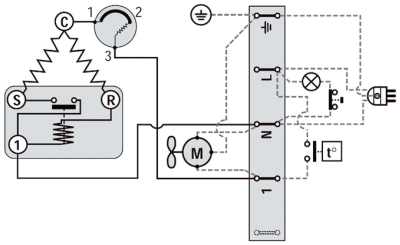

NE系列CSIR美国版

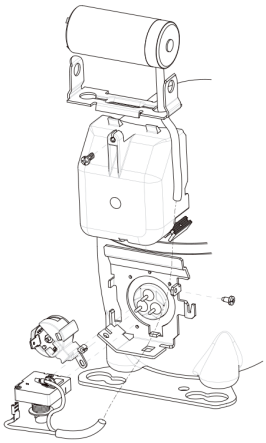

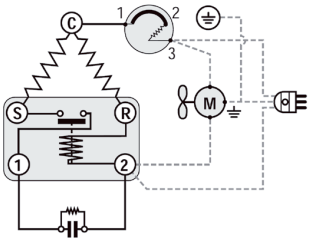

NE系列CSIR接线件及启动装置

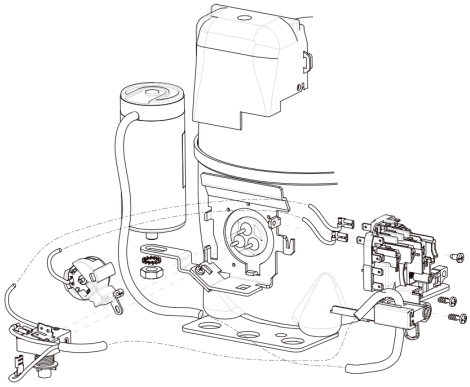

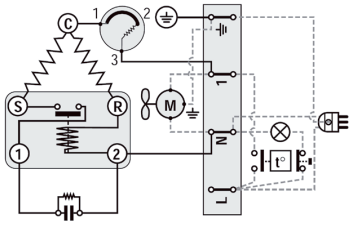

布线图

NE系列CSR

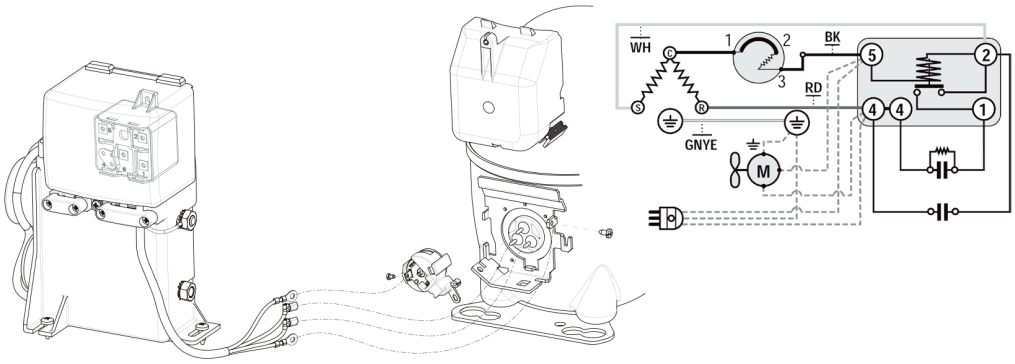

EM

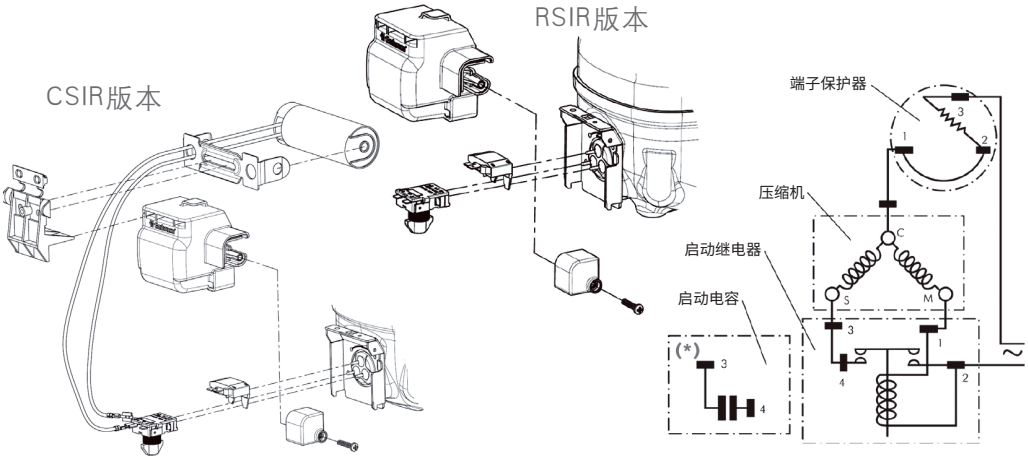

NE系列CSR

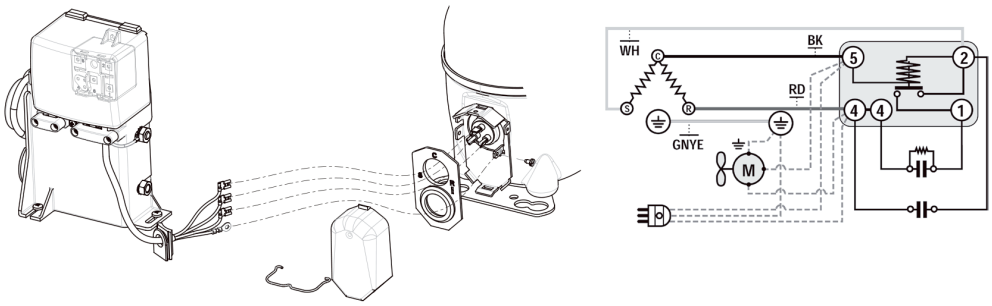

布线图

EMX系列CSIR接线件及启动装置和4TM

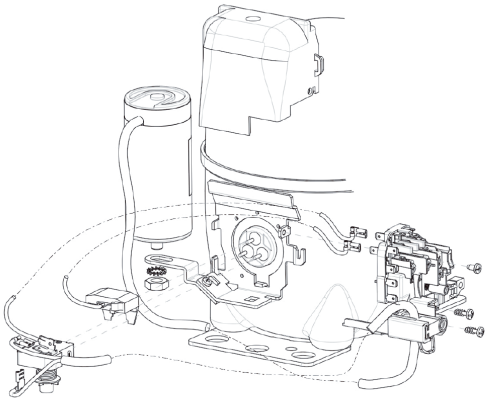

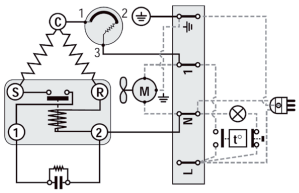

EM RSCR PTC&4TM

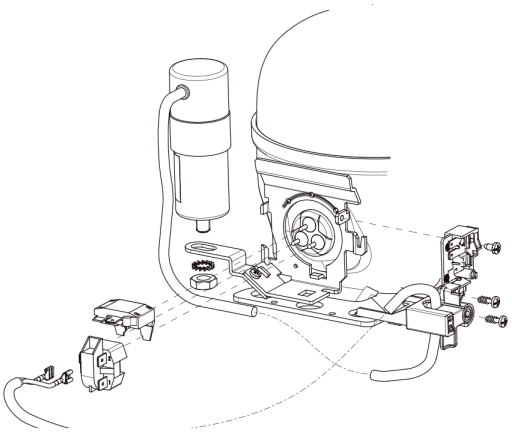

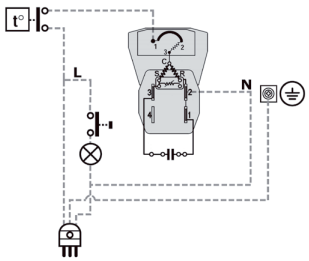

布线图

EM CSCR

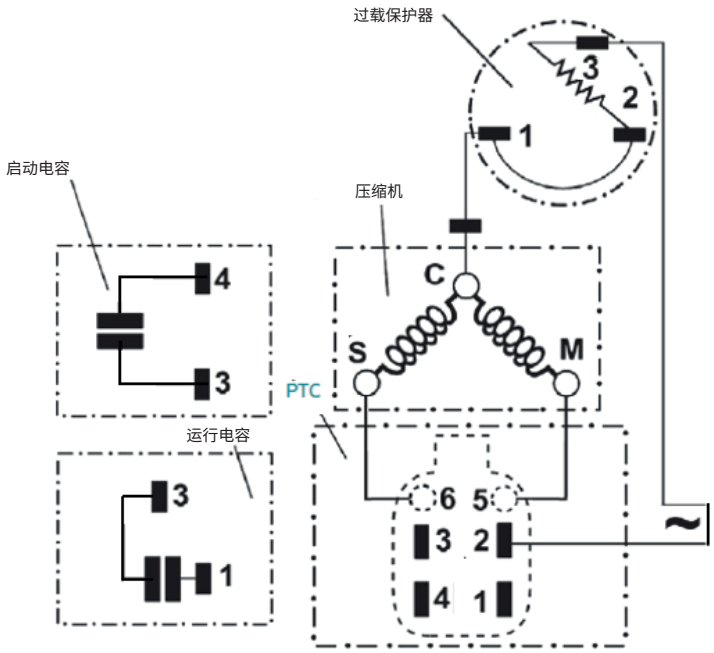

布线图

VEM/VEH（Frequency）

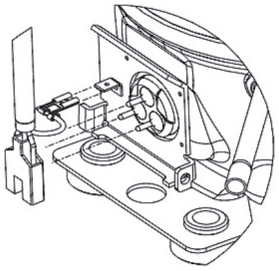

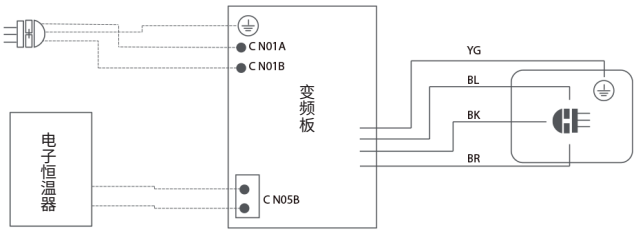

VEM/VEH（Serial）

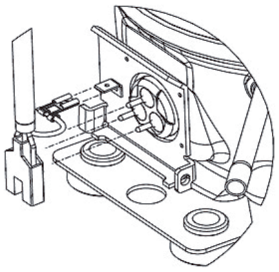

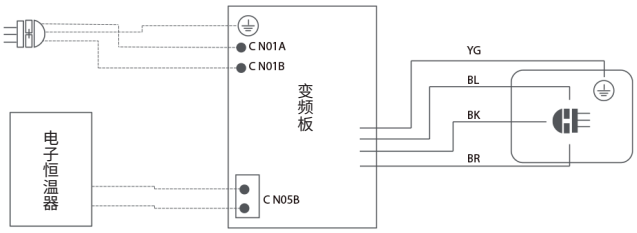

VEM/VEH（Drop–in）

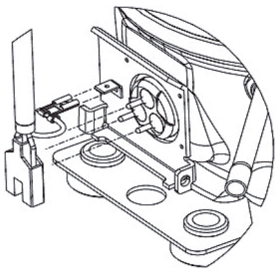

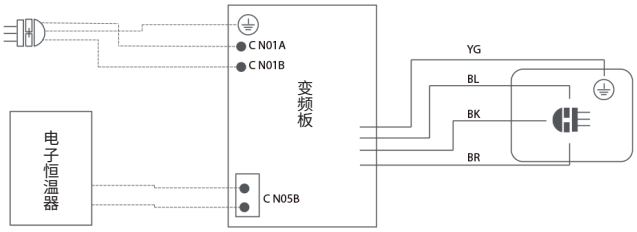

建议

电器附件

拆下压缩机塑料保护罩前，请检查压缩机是否完全断开电源以及电容器是否在使用。

切勿在压缩机连接到电源的情况下操作任何电器附件。
在接通电源的压缩机上操作会对技术人员的健康造成严重损害，导致触电或烫伤的危险。

即使是断开电源的情况下，也必须小心处理启动或运行电容，因为即使断开连接，也可以会导致触电。

当您需要卸下电容时，请小心断开此组件，同时注意裸露的电器端子。断开后，电容器必须放电。核对印刷在电容器标签上的电容范围（μF）是否符合压缩机的技术数据。电容器电压必须等于或高于压缩机技术数据中的规定值。如果电容器或压缩机规格不符，请更换电容。

使用错误或者指定范围外的电容器，可能会导致这些组件过热，从而导致电容器破裂泄露，烧伤操作者。

如果从压缩机的密封端子上拆下电器元件，首先要从密封端子引脚上纵向拔出过载保护器和启动装置（继电器或PTC），请不要向密封端子引脚施加横向外力。

不正确拆卸这些附件可能损坏压缩机上的密封端子，导致密封销脱落，制冷剂泄漏。在使用易燃制冷剂的情况下这点尤为重要，因为易燃制冷剂极易与暴露的火苗产生燃烧，给技术人员的人身安全带来严重伤害的风险。

将印在过载保护器、继电器或PTC上的代码与压缩机的技术数据进行交叉核对。如果不一致，请将这些组件更换为符合要求的组件。不存在通用配件，您必须使用符合压缩机技术要求的组件。

使用不正确的电器元件（过载保护器、启动装置）会导致压缩机密封端子区域内短路，导致密封销脱落，造成制冷剂泄漏。这种情况将变得更加严重，因为易燃制冷剂极易与暴露的火苗产生燃烧，给技术人员的人身安全带来严重伤害的风险。

电器安装

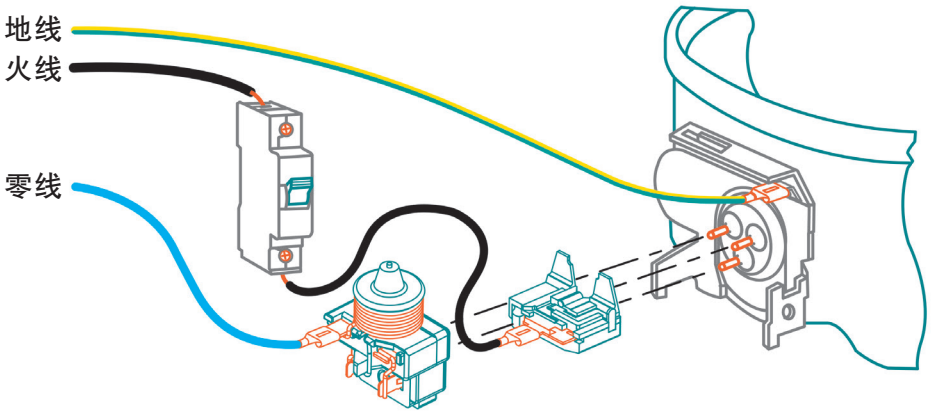

在单相安装中，相线必须由断路器保护并连接到过载保护器。中性线必须连接到启动设备（继电器或PTC）。系统必须接地。

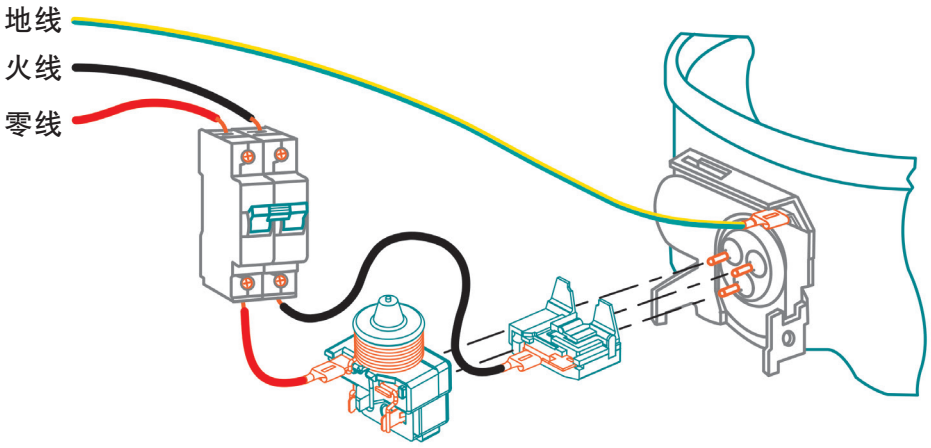

在两相安装中，必须使用双极断路器，因为在发生短路的情况下，两相都会受到保护。系统必须接地。

如不使用双极启动器，系统会导致压缩机密封端子区域内短路，导致密封销脱落，造成制冷剂泄漏。如果使用的是易燃制冷剂，这种情况将变得更加严重，因为易燃制冷剂极易与暴露的火苗产生燃烧，给技术人员的人身安全带来严重伤害的风险。

如未使用接地系统可能会给技术人员带来严重的电击风险。

压缩机

如果需要更换压缩机，请注意以下几点：

1. 检查压缩机是否与电源断开。


切勿在压缩机连接到电源的情况下操作任何电器附件。防止技术人员面临触电或被烧伤等健康安全风险。

---

2. 在未清除系统内所有制冷剂之前，切勿拆卸压缩机。您可以回收使用制冷剂。如需更换的压缩机使用的是易燃制冷剂，如R290或R600a，请确保断开全部电源。

残留的易燃液体会使技术人员面临极大的风险。

---

3. 您必须始终使用切管器将管道与压缩机断开。在任何情况下， 不得使用火焰炬断开压缩机管。


使用火焰炬将压缩机与易燃易燃系统断开连接时，会导致制冷剂泄露引起火灾并释放有毒蒸气。

---

4. 如果压缩机出现故障或系统内部污染，请使用合适的溶剂对制冷回路进行清洁，并遵循溶剂制造商的技术指南。


如不遵守溶剂制造商的技术指南可能会导致技术人员火灾或中毒的风险。

---

5. 启动压缩机前：

–核对压缩机标签上规定的电压是否符合电源和系统电器安装，遵循第1.1项。

–检查电器保护塑料盖是否正确插入。


使用错误的电压会造成压缩机密封端子区域短路，以导致密封销脱落，制冷剂泄漏。在使用易燃制冷剂的情况下这点变得尤为重要，因为易燃制冷剂极易与暴露的火苗产生燃烧，给技术人员的人身安全带来严重伤害的风险。


如未使用或未正确固定电器端子上的塑料盖可能会给技术人员带来触电和火灾的危险。

embraco
Nidec

embraco.com
中国|北京|顺义区裕华路29号
空港工业区B区