UNIDADES DE CONDENSACIÓN EUROPA

PERSONALIZACIÓN A MEDIDA

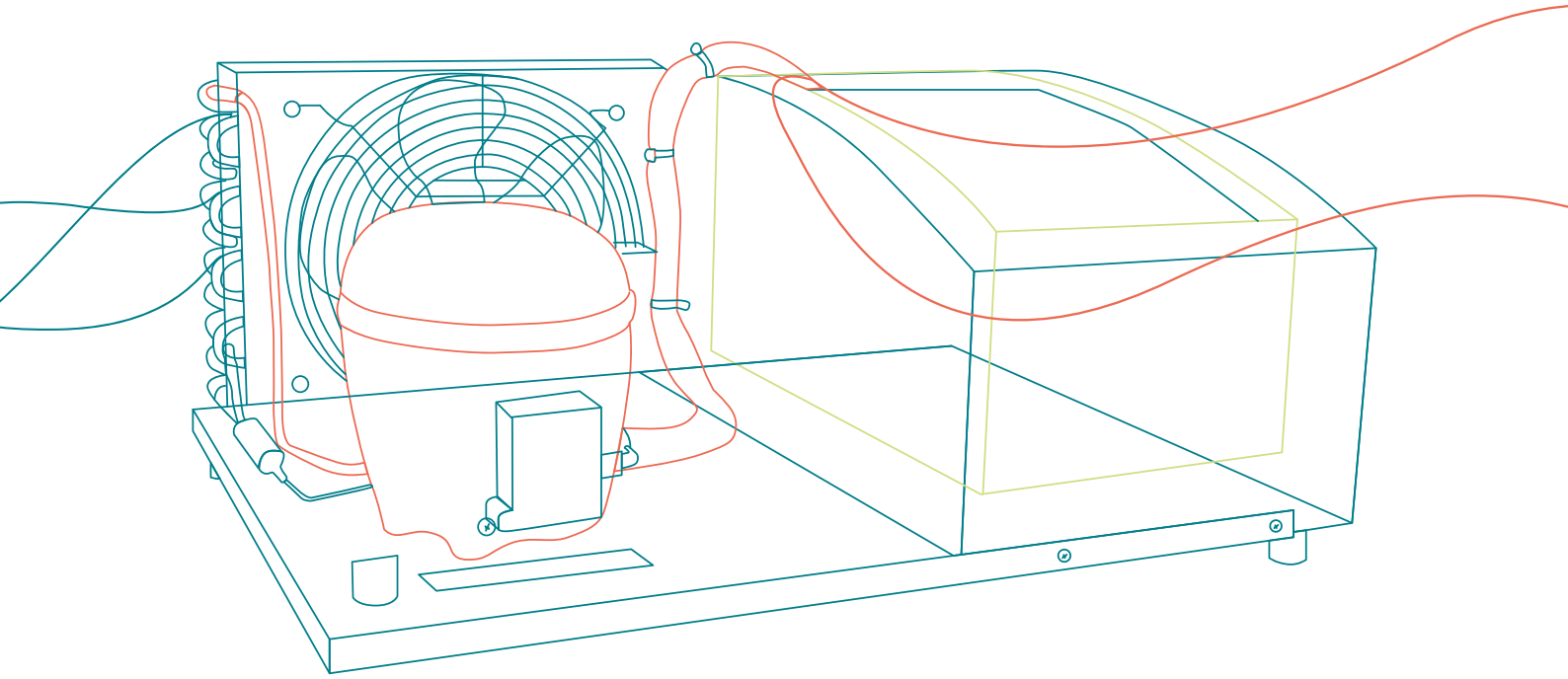

Una gama de productos adecuada
a sus necesidades.

- R134a
- R290
- R404A/R507/R452A

embraco

01 ACERCA DE EMBRACO

02 NUESTROS PRODUCTOS

03 MAPA DE PRODUCTOS

04 NOMENCLATURA

05 INFORMACIÓN TÉCNICA

06 DATOS GENERALES Y RENDIMIENTO

07 VISTAS EXTERIORES Y DIAGRAMAS DE CABLEADO

embraco

01

ACERCA DE EMBRACO

EMBRACO es una empresa especializada en enfriamiento a nivel global y líder en el mercado de la refrigeración, cuyo objetivo es combinar la tecnología y los servicios, diseñados de acuerdo con las necesidades de los clientes.

Nuestra Misión es suministrar soluciones innovadoras para una mejor calidad de vida. Nos apasiona la tecnología e invertimos constantemente en desarrollo, mejora de la eficiencia energética y sostenibilidad de nuestros productos y procesos; todo ello combinado con una alta calidad, nuestra experiencia operativa y un alto conocimiento del sector, con el fin de ofrecer a nuestros clientes todo el apoyo necesario para alcanzar sus objetivos y cumplir con los estándares internacionales más exigentes.

¿Cuáles son las razones para elegir Embraco?
Gracias a nuestra amplia gama de productos que combinan compresores herméticos y scroll, unidades de condensación y electrónica, podemos suministrar soluciones definitivas para el sector doméstico, el de los vehículos industriales ligeros y el de mercado posventa.

Nuestra presencia global, con fábricas y oficinas situadas en Brasil, China, Italia, México, Rusia, Eslovaquia y Estados Unidos, asegura un nivel de servicio de primera calidad con actividades comerciales flexibles en más de 80 países en todo el mundo.

Nuestros 500 profesionales que se dedican al I+D, laboratorios y centros tecnológicos en 4 continentes, aseguran una atención constante y una amplia experiencia en el desarrollo de su solución.

- Más de 11.500 trabajadores
- Más de 400 profesionales dedicados a I+D
- Capacidad productiva superior a 38 millones de compresores al año
- Mas de 500 millones de productos fabricados hasta la actualidad
- Más de 1.200 patentes en todo el mundo
- Actividades comerciales en más de 80 países
- Laboratorios I+D en 4 continentes

embraco

transformamos la ideas en grandes experiencias de enfriamiento

ALTA EFICIENCIA

La eficiencia energética es la base del desarrollo de todos nuestros productos. Esto significa crear compresores que consuman cada vez menos energía y menos materia prima en el proceso de fabricación y, al mismo tiempo, mantener la calidad de la marca **Embraco**.

Así, realizamos una inversión continua en investigación y desarrollo para crear productos que sean eficientes y silenciosos y que no dañen el medio ambiente.

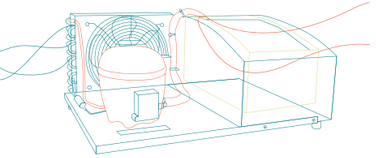

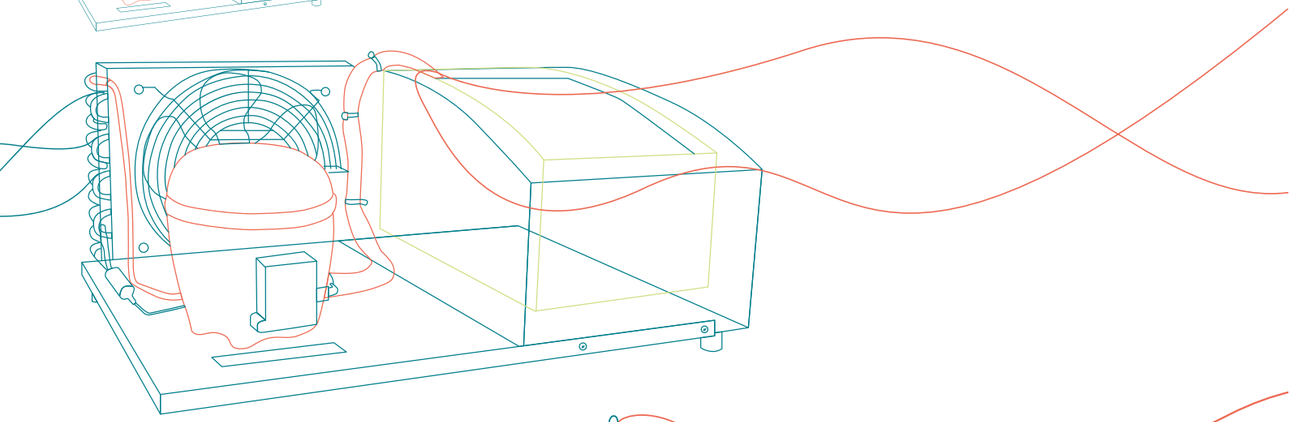

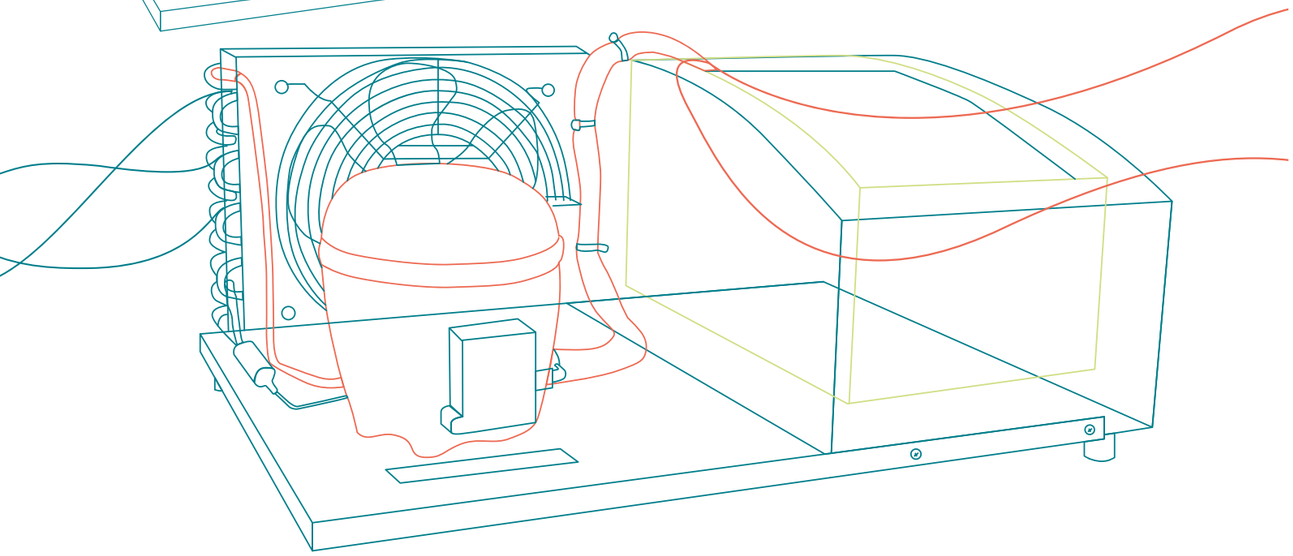

TROPICAL Y SUPERTROPICAL

Todas las unidades de condensación de Embraco son capaces de soportar temperaturas tropicales de hasta 43 °C.

Gama disponible testada para soportar temperaturas supertropicales de hasta 48 °C.

REGULACIÓN UE ECODESIGN

EL DOCUMENTO DE LA NORMATIVA DE LA COMISIÓN DE REGULACIÓN (EU) N.º 11898/14 QUE IMPLEMENTA LA DIRECTIVA 2009/125/CE DEL PARLAMENTO EUROPEO Y EL CONSEJO EUROPEO EN RELACIÓN CON LOS REQUISITOS DE ECODESIGN PARA ARMARIOS DE ALMACENAMIENTO PROFESIONAL, UNIDADES DE CONDENSACIÓN Y REFRIGERADORES DE PROCESOS ESTABLECERÁ LOS ESTÁNDARES MÍNIMOS DE EFICIENCIA ENERGÉTICA (MEPS) PARA LOS NUEVOS PRODUCTOS QUE SE COMERCIALICEN EN EL MERCADO DE LA UE DESDE EL 1 DE JULIO DE 2016.

La Directiva Ecodesign pretende reducir el impacto medioambiental de los productos relacionados con la energía durante toda su vida útil. Ofrece un marco con requisitos específicos y obligatorios para mejorar la calidad de los productos y la protección medioambiental, reducir el consumo energético y de recursos y contribuir significativamente al objetivo de eficiencia energética marcado por la UE para 2020.

Además, la etiqueta Energy ofrece información clara sobre el consumo energético y la eficiencia energética de los aparatos en cuestión, lo que ayuda a los consumidores y usuarios finales a seleccionar productos energéticamente eficientes y les permite tomar decisiones de compra basadas en la información.

La legislación europea en materia de Ecodesign es una herramienta efectiva para eliminar del mercado los productos menos eficientes. En lo que respecta a los sistemas de refrigeración, esta normativa se aplica a los armarios de almacenamiento refrigerado profesional y equipos de abrasión y unidades de condensación que funcionan a temperatura baja y media (no se incluyen unidades monobloque ni splits). Si, por ejemplo, los requisitos de Ecodesign para refrigeradores domésticos no respetan los criterios de la directiva Ecodesign, cualquier refrigerador que no cumpla estos requisitos no obtendrá la marca CE y, por tanto, no podrá comercializarse en la Unión Europea.

A PARTIR DEL 1 DE JULIO DE 2016,
TODA LA GAMA DE UNIDADES DE CONDENSACIÓN DE EMBRACO
CUMPLIRÁ LOS ESTÁNDARES QUE EXIGE ESTA NUEVA REGULACIÓN,
LO QUE GARANTIZA LA CONFORMIDAD DE SUS PRODUCTOS.

LOS REQUISITOS DE ECODESIGN

El coeficiente de rendimiento (COP) y la tasa de eficiencia energética estacional (SEPR) de las unidades de condensación no debe situarse por debajo de los valores indicados en la siguiente tabla:

TEMPRATURA DE FUNCIONAMIENTO	CAPACIDAD NOMINAL P_A	ÍNDICE APLICABLE	VALOR
MEDIA	0,2 kW≤ P_A 1 kW	COP	1,20
	1 kW≤ P_A 5 kW	COP	1,40
	5 kW≤ P_A 20 kW	SEPR	2,25
	20 kW≤ P_A 50 kW	SEPR	2,35
BAJA	0,1 kW≤ P_A 0,4 kW	COP	0,75
	0,4 kW≤ P_A 2 kW	COP	0,85
	2 kW≤ P_A 8 kW	SEPR	1,50
	8 kW≤ P_A 20 kW	SEPR	1,60

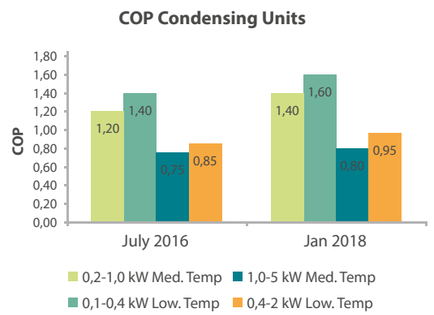

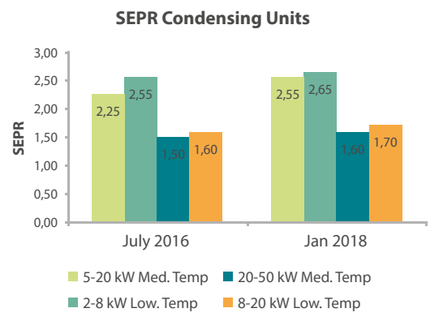

Nota: Datos de los productos - consulte las páginas 20 - 23

Por favor, visite nuestro sitio web: **http://www.embraco.com** para más detalles

02

NUESTROS PRODUCTOS

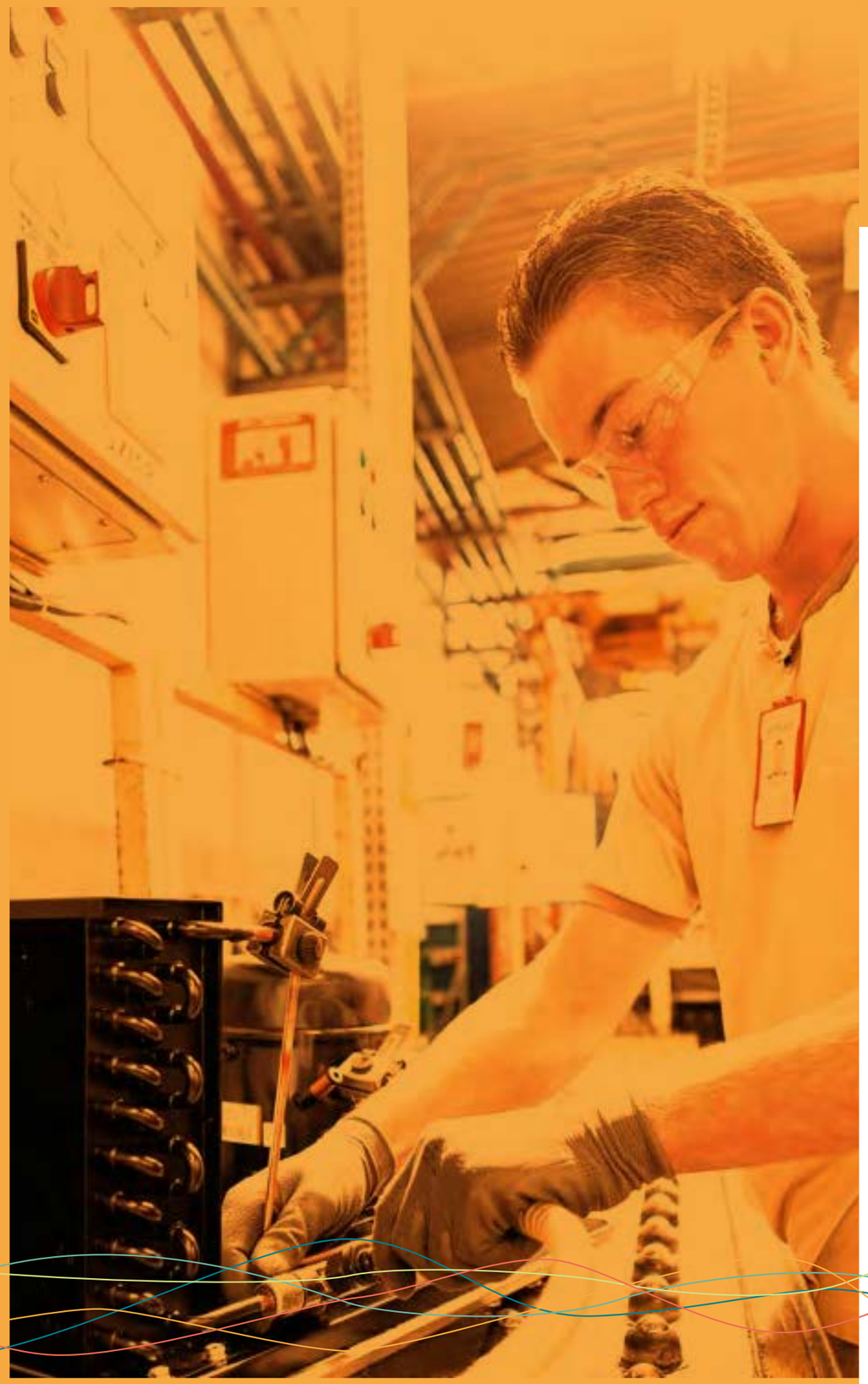

COMPRESORES DE VELOCIDAD FIJA

EM	
EG	
F	
NE	
NT	
NTU	
NJ	

COMPRESORES FULLMOTION INVERTER

VEM	
VEG	
VNE	
VES	

UNIDADES DE CONDENSACIÓN

UEM	
UNE	
UNT	
UNJ	
UF	

SLIDING UNITS

GAMA ESTÁNDAR	
GAMA AMPLIADA	

SOLUCIÓN DE MULTICOMPRESORES

DISPONIBLE
CON 2 O 3 COMPRESORES

embraco

UEMT

- Bajo nivel de ruido
- Alto nivel de eficiencia
- Amplia variedad de aplicación
- Tamaño compacto

DISPONIBLE PARA:

R134a
R404A/R507/R452A
R290

APLICACIÓN:

LBP, M/HBP

COMPRESORES DESDE:

3,4 CC A 7,69 CC

UNE/UNEK/UNEU

- Bajo nivel de ruido
- Bajas vibraciones
- Alta fiabilidad en condiciones de trabajo exigentes

DISPONIBLE PARA:

R134a
R404A/R507/R452A
R290

APLICACIÓN:

LBP, M/HBP

COMPRESORES DESDE:

6,2 CC A 16,8 CC

Existen versiones de alta eficiencia de los modelos UNEK (UNEU) disponibles bajo pedido.

UNT

- Alto nivel de eficiencia
- Muy bajo nivel de ruido
- Alta capacidad de refrigeración a bajas temperaturas de evaporación

DISPONIBLE PARA:

R134a
R404A/R507/R452A

APLICACIÓN:

LBP, M/HBP

COMPRESORES DESDE:

14,5 CC A 27,8 CC

UNJ

- Plataforma de tamaño pequeño
- Alta eficiencia energética
- Reducido nivel de ruido

DISPONIBLE PARA:

R134a
R404A/R507/R452A

APLICACIÓN:

LBP, M/HBP

COMPRESORES DESDE:

21,7 CC A 34,4 CC

SLIDING UNITS GAMA ESTÁNDAR

- Bajo nivel de ruido
- Alto nivel de eficiencia
- Amplia variedad de aplicación
- Tamaño compacto

DISPONIBLE PARA:

*R134a
R404A/R507/R452A

APLICACIÓN:

LBP, M/HBP

* solo LBP

SLIDING UNITS GAMA AMPLIADA

- Bajo nivel de ruido
- Alto nivel de eficiencia
- Amplia variedad de aplicación
- Tamaño compacto

DISPONIBLE PARA:

*R134a
R404A/R507/R452A

APLICACIÓN:

LBP, M/HBP

* solo LBP

MULTICOMPRESORES

Una nueva incorporación a las unidades de condensación de Embraco: La arquitectura de los multicompresores es la solución inteligente para tener una plataforma de tamaño pequeño, alta eficiencia y un nivel de ruido reducido.

SOLUCIÓN DE MULTICOMPRESORES
• Plataforma de tamaño pequeño
• Alta eficiencia energética
• Reducido nivel de ruido
DISPONIBLE PARA: R134a, R404A/R507/R452A
APLICACIÓN: LBP, M/HBP
COMPRESORES DESDE: 21,7 CC A 34,4 CC

CARACTERÍSTICAS DEL PRODUCTO
gama ampliada hasta 8,5 kW
disponible para R134a, R404A
unidades con 2 o 3 compresores
tamaño compacto
bajo consumo energético
control eléctrico: posibilidad de encender y apagar los compresores según la capacidad de refrigeración necesaria
unidad de demora de doble etapa (temporizador)
activación gradual de cargas altas
elementos de control IoT (Internet de las cosas)

03

MAPA DE PRODUCTOS
50 - 60 HZ

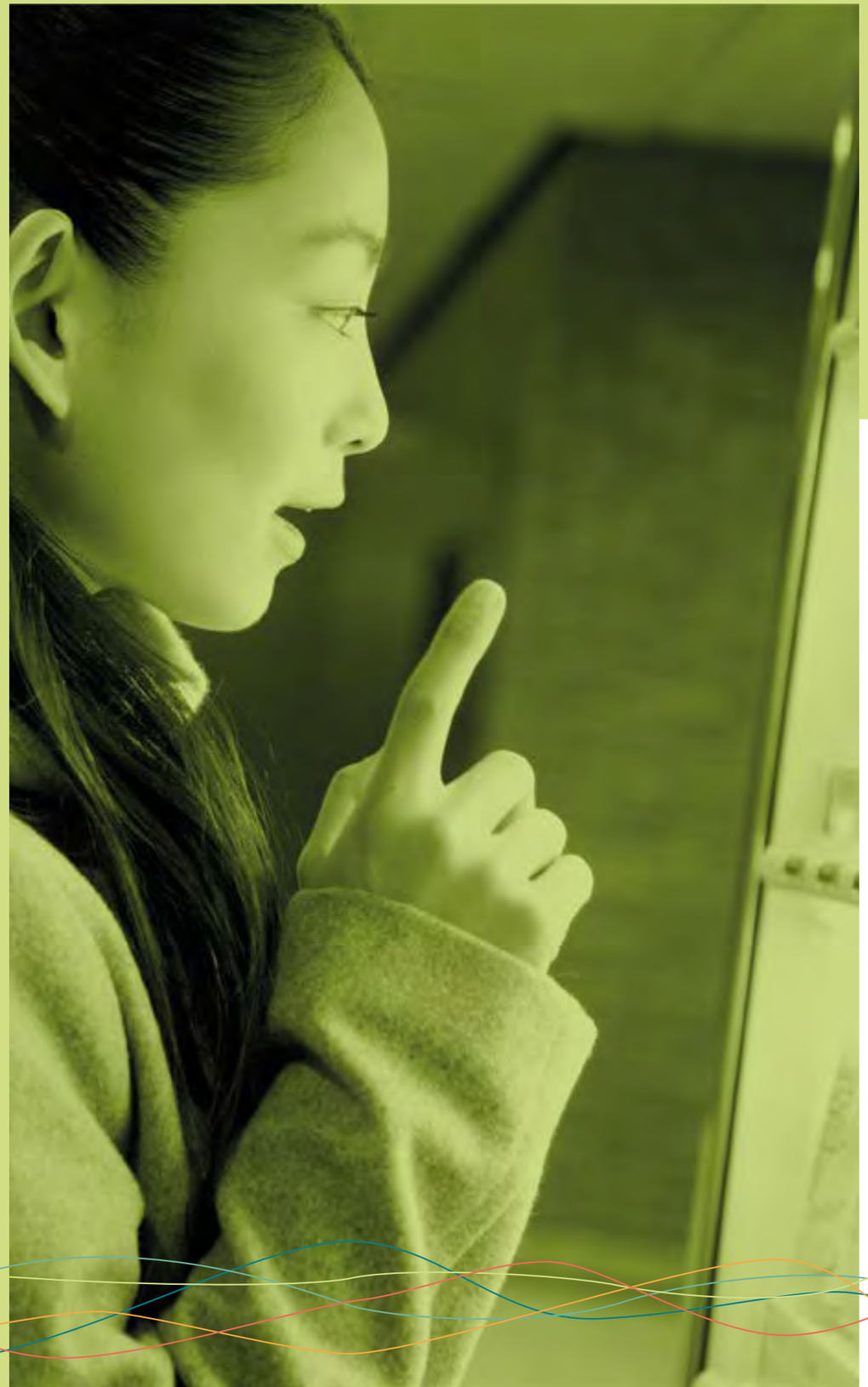

MAPA DE PRODUCTOS 50 - 60 Hz

MAPA DE PRODUCTOS DE UNIDADES DE CONDENSACIÓN • 50 Hz

R134a

	LBP	TENS. FREC.	AMB. [°C]	CAPAC. REFRIG. (-35 °C) [W]	ENT. ALIM. [W]	COP [W/W]	DESPL. [cm³]	M/HBP	TENS. FREC.	AMB. [°C]	CAPAC. REFRIG. (-10 °C) [W]	ENT. ALIM. [W]	COP [W/W]	DESPL. [cm3]
UEMT	UEMT49HLP	A	25	102	107	0,96	5,57	UEMT37HDP	A	25	224	126	1,78	3,40
			32	93	110	0,85				32	204	130	1,57	
			43	74	117	0,64				43	163	138	1,18	
								UEMT45HDR	A	25	253	138	1,84	3,97
										32	230	142	1,62	
										43	184	151	1,22	
								UEMT50HDP	A	25	287	147	1,95	4,50
										32	261	152	1,72	
										43	209	161	1,30	
								UEMT6144Z	A	25	308	171	1,80	5,20
										32	280	176	1,59	
										43	224	187	1,20	
								UEMT6160Z	A	25	410	221	1,86	6,76
										32	373	228	1,64	
										43	298	242	1,23	
								UEMT6170Z	A	25	461	255	1,81	7,69
										32	432	261	1,66	
										43	351	273	1,29	
UNE	UNEK1116Z	A	25	99	115	0,86	7,40	UNEK6160Z	A	25	408	230	1,78	7,28
			32	90	119	0,76				32	371	237	1,57	
			43	72	126	0,57				43	297	251	1,18	
	UNEK1118Z	A	25	111	129	0,86	8,40	UNEK6170Z	A	25	461	251	1,83	8,40
			32	101	133	0,76				32	419	259	1,62	
			43	81	141	0,57				43	335	275	1,22	
	UNEK2116Z	A	25	114	131	0,87	7,40	UNEK6187Z	A	25	502	299	1,68	10,00
			32	104	135	0,77				32	457	308	1,48	
			43	83	143	0,58				43	365	326	1,12	
	UNE2121Z	A	25	135	157	0,86	9,27	UNEK6210Z	A	25	639	379	1,69	12,12
			32	123	162	0,76				32	581	391	1,49	
			43	98	172	0,57				43	465	414	1,12	
	UNE2130Z	A	25	207	195	1,06	12,12	UNEK6212Z	A (CSIR)	25	730	433	1,69	14,30
			32	188	201	0,94				32	664	446	1,49	
			43	136	197	0,69				43	531	473	1,12	
	UNE2134Z	A	25	226	210	1,08	14,30	UNEK6214Z	A	25	838	514	1,63	16,80
			32	205	216	0,95				32	762	530	1,44	
			43	164	229	0,72				43	610	562	1,09	
	UNEK2140Z	A	25	238	254	0,93	16,80	UNEU6210Z	A	25	703	382	1,84	12,12
			32	216	262	0,82				32	639	394	1,62	
			43	173	278	0,62				43	511	418	1,22	
UNT								UNT6215Z	N	25	946	493	1,92	17,40
										32	860	508	1,69	
										43	688	538	1,28	
								UNT6217Z	A	25	1048	597	1,76	20,40
										32	953	615	1,55	
										43	762	652	1,17	
								UNT6220Z	N	25	1263	618	2,04	22,40
										32	1148	637	1,80	
										43	918	675	1,36	
								UNTU6224Z	A	25	1602	757	2,12	28,80
										32	1456	780	1,87	
										43	1165	827	1,41	
UNJ								UNJ6220Z	A	25	1383	741	1,87	26,10
										32	1254	765	1,64	
										43	1036	793	1,31	
								UNJ6226Z	A	25	829	841	0,99	34,40
										32	1531	987	1,55	
										43	1225	1046	1,17	
								UNJ6220ZX	M	25	1385	702	1,97	26,10
										32	1259	724	1,74	
										43	1007	767	1,31	
								UNJ6226ZX	M	25	1684	878	1,92	34,40
										32	1531	905	1,69	
										43	1225	959	1,28	

R404A / R507 / R452A

	LBP	TENS. FREC.	AMB. [°C]	CAPAC. REFRIG. (-35 °C) [W]	ENT. ALIM. [W]	COP [W/W]	DESPL. [cm3]	M/HBP	TENS. FREC.	AMB. [°C]	CAPAC. REFRIG. (-10 °C) [W]	ENT. ALIM. [W]	COP [W/W]	DESPL. [cm3]
UEMT	UEMT2117GK	A	25	160	140	1,14	4,50	UEMT6144GK	A	25	424	215	1,97	3,97
			32	145	144	1,01				32	385	222	1,73	
			43	116	153	0,76				43	308	235	1,31	
	UEMT2121GK	A	25	201	170	1,19	5,20	UEMT6152GK	A	25	435	218	1,99	4,50
			32	183	175	1,05				32	395	225	1,76	
			43	159	170	0,94				43	316	239	1,33	
	UEMT2125GK	A	25	228	207	1,10	5,96	UEMT6165GK	A	25	524	258	2,03	5,20
			32	203	213	0,95				32	477	266	1,79	
			43	160	217	0,74				43	381	282	1,35	
	UEMT2130GK	A	25	263	233	1,13	6,76							
			32	239	240	1,00								
			43	191	254	0,75								
UNE	UNEK2125GK	A	25	204	199	1,02	6,20	UNEK6165GK	A	25	550	309	1,78	6,20
			32	185	205	0,90				32	500	319	1,57	
			43	148	217	0,68				43	400	338	1,18	
	UNEK2134GK	A	25	238	222	1,07	8,78	UNEK6181GK	A	25	643	383	1,68	7,28
			32	216	229	0,94				32	585	395	1,48	
			43	173	243	0,71				43	468	419	1,12	
	UNEK2150GK	A	25	354	330	1,07	12,12	UNEK6210GK	A	25	821	459	1,79	8,78
			32	322	340	0,95				32	731	489	1,49	
			43	258	360	0,71				43	573	530	1,08	
	UNEK2168GK	A	25	403	372	1,08	14,30	UNEK6213GK	A (CSIR)	25	1063	615	1,73	12,12
			32	367	384	0,95				32	966	634	1,52	
			43	293	407	0,72				43	773	672	1,15	
	UNEU2168GK	A	25	473	446	1,06	14,30	UNEK6217GK	A	25	1326	712	1,86	14,30
			32	430	460	0,93				32	1205	734	1,64	
			43	344	488	0,71				43	964	778	1,24	
								UNEU6210GK	A	25	743	404	1,84	7,28
										32	675	416	1,62	
										43	540	441	1,22	
UNT	UNT2168GK	N	25	403	364	1,11	14,50	UNT6217GK	A	25	1169	611	1,91	12,55
			32	367	375	0,98				32	1063	630	1,69	
			43	293	398	0,74				43	850	668	1,27	
	UNT2178GK	A	25	498	444	1,12	17,40	UNT6220GK	N	25	1396	694	2,01	14,50
			32	453	458	0,99				32	1269	715	1,77	
			43	362	485	0,75				43	1015	758	1,34	
	UNT2180GK	A	25	564	519	1,09	20,40	UNT6222GK	A	25	1615	841	1,92	17,40
			32	513	535	0,96				32	1468	867	1,69	
			43	410	567	0,72				43	1174	919	1,28	
	UNT2192GK	A	25	576	564	1,02	22,40	UNT6224GK	A	25	1800	916	1,97	20,40
			32	523	581	0,90				32	1636	944	1,73	
			43	419	616	0,68				43	1309	1001	1,31	
	UNT2210GK	A	25	782	721	1,09	26,20	UNT6226GK	A	25	1876	1044	1,80	22,40
			32	711	743	0,96				32	1706	1076	1,59	
			43	569	788	0,72				43	1364	1141	1,20	
	UNT2212GK	A	25	905	744	1,22	27,80							
			32	823	767	1,07								
			43	662	779	0,85								
UNJ	UNJ2192GK	A	25	780	718	1,09	26,10	UNJ9226GK	V	25	1871	1004	1,86	21,70
			32	689	734	0,94				32	1701	1035	1,64	
			43	480	695	0,69				43	1361	1097	1,24	
	UNJ2192GS	M	25	545	517	1,05	26,10	UNJ9226GS	M	25	1473	922	1,60	21,70
			32	495	533	0,93				32	1339	950	1,41	
			43	396	565	0,70				43	1071	1007	1,06	
	UNJ2212GK	A	25	789	723	1,09	34,40	UNJ9232GK	A	25	2195	1009	2,18	26,10
			32	717	745	0,96				32	1995	1040	1,92	
			43	573	790	0,73				43	1596	1102	1,45	
	UNJ2212GS	M	25	992	747	1,33	34,40	UNJ9232GS	M	25	2217	1218	1,82	26,10
			32	902	770	1,17				32	2015	1256	1,60	
			43	722	816	0,88				43	1612	1331	1,21	
								UNJ9238GK	V	25	2941	1560	1,89	32,70
										32	2674	1608	1,66	
										43	2139	1704	1,26	
								UNJ9238GS	M	25	2885	1136	2,54	32,70
										32	2623	1171	2,24	
										43	2098	1241	1,69	

R290

	LBP	TENS. FREC.	AMB. [°C]	CAPAC. REFRIG. (-35 °C) [W]	ENT. ALIM. [W]	COP [W/W]	DESPL. [cm3]	MBP	TENS. FREC.	AMB. [°C]	CAPAC. REFRIG. (-10 °C) [W]	ENT. ALIM. [W]	COP [W/W]	DESPL. [cm3]
UEMT	UEMT2121U	A	25	176	164	1,07	5,57	UEMT6144U	A	25	440	182	2,42	4,50
			32	160	169	0,95				32	400	188	2,13	
			43	128	179	0,71				43	320	199	1,61	
	UEMT2125U	A	25	190	177	1,08	5,96	UEMT6152U	A	25	510	202	2,53	5,20
			32	173	182	0,95				32	464	208	2,23	
			43	138	193	0,72				43	371	220	1,68	
								UEMT6165U	A	25	539	243	2,21	5,96
										32	490	251	1,95	
										43	392	266	1,47	
UNE	UNEK2121U	A	25	157	148	1,06	6,20	UNEK6181U	A	25	560	293	1,91	7,28
			32	143	153	0,93				32	509	302	1,69	
			43	114	162	0,71				43	407	320	1,27	
	UNEK2125U	A	25	223	199	1,12	7,28	UNEK6210U	A	25	730	366	2,00	8,78
			32	203	205	0,99				32	664	377	1,76	
			43	162	217	0,75				43	531	400	1,33	
	UNEK2134U	A	25	317	276	1,15	10,00	UNEK6213U	A	25	815	497	1,64	12,12
			32	288	285	1,01				32	741	512	1,45	
			43	230	302	0,76				43	593	543	1,09	
	UNEK2150U	A	25	365	333	1,10	13,54	UNEU6210U	A	25	755	362	2,09	8,78
			32	332	343	0,97				32	686	373	1,84	
			43	266	364	0,73				43	549	395	1,39	
	UNEK2160U	A	25	446	372	1,20	16,80	UNEU6217U	A	25	1245	562	2,22	14,30
			32	405	383	1,06				32	1132	579	1,96	
			43	324	406	0,80				43	906	614	1,48	
	UNEU2168U	A	25	518	393	1,32	16,80							
			32	471	405	1,16								
			43	377	429	0,88								
UNT	UNT2170U	A	25	590	451	1,31	20,40	UNT6217U	A	25	903	530	1,71	14,50
			32	536	465	1,15				32	821	546	1,50	
			43	429	493	0,87				43	657	579	1,13	
	UNT2180U	A	25	620	490	1,27	22,40	UNT6220U	A	25	1283	636	2,02	17,40
			32	564	505	1,12				32	1166	656	1,78	
			43	451	535	0,84				43	933	695	1,34	
	UNT2210U	A	25	792	666	1,19	27,80	UNT6222U	A	25	1538	816	1,88	20,40
			32	720	687	1,05				32	1388	837	1,66	
			43	576	728	0,79				43	1116	912	1,22	
								UNT6224U	A	25	1538	816	1,88	22,40
										32	1558	835	1,87	
										43	1116	912	1,22	
								UNT6230U	A	25	1538	816	1,88	27,80
										32	1855	1064	1,74	
										43	1116	912	1,22	

CAPAC. REFRIG. EN13215 / PUNTO NOMINAL / GAS DE RETORNO 20° C/TEMP. AMBIENTE 25, 32, 43 °C/SUBREFRIGERACIÓN 3K
TENS./FREC. A = 220-240 V 50 HZ 1 ~ N = 200-240 V/50 HZ (230 V/60 HZ) 1 ~ M = 380-420 V 50 HZ / 440-480 V 60 HZ 3 ~ V = 230 V 50 HZ 1 ~
Existen versiones de alta eficiencia de los modelos UNEK (UNEU) disponibles bajo pedido.

MAPA DE PRODUCTOS DE UNIDADES DE CONDENSACIÓN • 50 Hz

R134a

	M/HBP	TENS. FREC.	AMB. [°C]	CAPAC. REFRIG. (-10 °C) [W]	ENT. ALIM. [W]	COP [W/W]	DESPL. [cm3]
UGNT/UGNJ GEMINI UNITS	UGNJ6220ZX	M	25	2279	1258	1,81	2X26,10
			32	2072	1297	1,60	
			43	1657	1375	1,21	
	UGNJ6226ZX	M	25	3059	1727	1,77	2X34,40
			32	2781	1780	1,56	
			43	2225	1887	1,18	
SUPERTROPICAL							
SLIDING UNITS	UDNEK6187Z	A	25	DISPONIBLE BAJO PEDIDO			
			32				
			43				
	UDNEK6210Z	A	25	657	353	1,86	12,12
			32	597	364	1,64	
			43	478	386	1,24	
	UDNEK6212Z	A	25	728	425	1,71	14,30
			32	662	438	1,51	
			43	530	464	1,14	
	UDNEK6214Z	A	25	834	526	1,59	16,80
			32	758	542	1,40	
			43	606	575	1,06	
	UDNT6215Z	N	25	902	465	1,94	17,40
			32	820	479	1,71	
			43	656	508	1,29	
	UDNT6217Z	A	25	1052	597	1,76	20,40
			32	956	615	1,55	
			43	765	652	1,17	
	UDNT6220Z	A	25	DISPONIBLE BAJO PEDIDO			
			32				
			43				
	UDNJ6220Z	A	25	1349	716	1,88	26,10
			32	1226	738	1,66	
			43	981	782	1,25	
	UDNJ6220ZX	M	25	DISPONIBLE BAJO PEDIDO			
			32				
			43				
	UDNJ6226Z	A	25	1673	882	1,90	34,40
			32	1521	901	1,69	
			43	1264	922	1,37	
	UDNJ6226ZX	M	25	DISPONIBLE BAJO PEDIDO			
			32				
			43				

R404A / R507 / R452A

	LBP	TENS. FREC.	AMB. [°C]	CAPAC. REFRIG. (-35°C) [W]	ENT. ALIM. [W]	COP [W/W]	DESPL. [cm3]
UGNT/UGNJ GEMINI UNITS	UGNT2180GK	A	25	1086	982	1,11	2X20,40
			32	987	1012	0,98	
			43	790	1073	0,74	
	UGNJ2192GK	A	25	1089	1033	1,05	2X26,10
			32	990	1065	0,93	
			43	792	1129	0,70	
	UGNJ2192GS	M	25	1089	1055	1,03	2X26,10
			32	990	1088	0,91	
			43	792	1153	0,69	
	UGNJ2212GK	A	25	1576	1451	1,09	2X34,40
			32	1433	1496	0,96	
			43	1146	1586	0,72	
	UGNJ2212GS	M	25	1799	1607	1,12	2X34,40
			32	1635	1657	0,99	
			43	1302	1631	0,80	
SUPERTROPICAL	USNJ2192GK	A	25	816	761	1,07	26,10
			32	742	785	0,95	
			43	594	832	0,71	
	USNJ2212GK	A	25	868	809	1,07	34,40
			32	789	834	0,95	
			43	631	884	0,71	
SLIDING UNITS	UDNEK2134GK		25	DISPONIBLE BAJO PEDIDO			
			32				
			43				
	UDNEK2150GK	A	25	351	374	0,94	12,12
			32	319	386	0,83	
			43	255	409	0,62	
	UDNEK2168GK	A	25	425	431	0,99	14,30
			32	386	444	0,87	
			43	309	471	0,66	
	UDNEK2178GK	A	25	DISPONIBLE BAJO PEDIDO			
			32				
			43				
	UDNT2180GK	A	25	592	558	1,06	20,40
			32	538	575	0,94	
			43	430	610	0,71	
	UDNT2192GK	A	25	657	545	1,21	22,40
			32	607	553	1,10	
			43	487	558	0,87	
	UDNT2212GK	A	25	798	689	1,16	27,80
			32	725	710	1,02	
			43	580	753	0,77	
	UDNJ2192GS	M	25	DISPONIBLE BAJO PEDIDO			
			32				
			43				
	UDNJ2212GS	M	25	DISPONIBLE BAJO PEDIDO			
			32				
			43				
	UDNJ2212GK	A	25	934	823	1,14	34,40
			32	849	848	1,00	
			43	679	899	0,76	
	UDNJ2192GS	M	25	DISPONIBLE BAJO PEDIDO			
			32				
			43				
	UDNJ2212GS	M	25	DISPONIBLE BAJO PEDIDO			
			32				
			43				
	UDL63B752B-BK	A	25	1042	791	1,32	45,00
			32	947	815	1,16	
			43	758	864	0,88	
	UDL63A113B-BK	A	25	1515	1148	1,32	65,00
			32	1377	1183	1,16	
			43	1102	1254	0,88	
	UDL63A183B-BK	A	25	2154	1693	1,27	99,00
			32	1958	1745	1,12	
			43	1566	1850	0,85	

R404A / R507 / R452A

	M/HBP	TENS. FREC.	AMB. [°C]	CAPAC. REFRIG. (-10 °C) [W]	ENT. ALIM. [W]	COP [W/W]	DESPL. [cm3]
UGNT/UGNJ GEMINI UNITS	UGNJ9226GK	V	25	3359	1775	1,89	2X21,70
			32	3053	1830	1,67	
			43	2443	1940	1,26	
	UGNJ9226GS	M	25	3306	2052	1,61	2X21,70
			32	3005	2115	1,42	
			43	2404	2242	1,07	
	UGNJ9232GK	A	25	3838	2423	1,58	2X26,10
			32	3489	2498	1,40	
			43	2791	2648	1,05	
	UGNJ9232GS	M	25	4026	2386	1,69	2X26,10
			32	3660	2460	1,49	
			43	2928	2608	1,12	
	UGNJ9238GK	V	25	5469	3432	1,59	2X32,70
			32	4972	3538	1,41	
			43	3978	3750	1,06	
	UGNJ9238GS	M	25	4986	2954	1,69	2X32,70
			32	4533	3045	1,49	
			43	3626	3228	1,12	
SUPERTROPICAL	USEMT6165GK	A	25	583	296	1,97	5,20
			32	530	305	1,74	
			43	424	323	1,31	
	USNEK6210GK	A	25	871	435	2,00	8,78
			32	792	448	1,77	
			43	634	475	1,33	
	USNEK6213GK	A	25	1139	655	1,74	12,12
			32	1035	675	1,53	
			43	828	716	1,16	
	USNJ9226GK	V	25	2064	1038	1,99	21,70
			32	1876	1070	1,75	
			43	1501	1134	1,32	
	USNJ9232GK	A	25	2427	1244	1,95	26,10
			32	2206	1282	1,72	
			43	1765	1359	1,30	
	USNJ9238GK	V	25	2835	1562	1,82	32,70
			32	2577	1610	1,60	
			43	2062	1707	1,21	
	USNJ9238GS	M	25	2935	1428	2,06	32,70
			32	2668	1472	1,81	
			43	2134	1560	1,37	
SLIDING UNITS	UDNEK6210GK	A	25	774	452	1,71	8,78
			32	704	466	1,51	
			43	563	494	1,14	
	UDNEK6213GK	A	25	998	640	1,56	12,12
			32	907	660	1,37	
			43	726	700	1,04	
	UDNEK6217GK	A	25	1302	682	1,91	14,30
			32	1184	703	1,68	
			43	947	745	1,27	
	UDNT6220GK	A	25	DISPONIBLE BAJO PEDIDO			
			32				
			43				
	UDNT6222GK	A	25	1445	801	1,80	17,40
			32	1314	826	1,59	
			43	1051	876	1,20	
	UDNT6226GK	A	25	1775	1044	1,70	22,40
			32	1614	1076	1,50	
			43	1291	1141	1,13	
	UDNJ9232GK	A	25	2261	1244	1,82	26,10
			32	2055	1282	1,60	
			43	1644	1359	1,21	
	UDNJ9238GK	V	25	2664	1610	1,65	32,70
			32	2422	1660	1,46	
			43	1938	1760	1,10	
	UDNJ9226GS	M	25	DISPONIBLE BAJO PEDIDO			
			32				
			43				
	UDNJ9232GS	M	25	DISPONIBLE BAJO PEDIDO			
			32				
			43				
	UDNJ9238GS	M	25	DISPONIBLE BAJO PEDIDO			
			32				
			43				
	UDH79B26UA-BHA	A	25	4043	2142	1,89	48,00
			32	3675	2208	1,66	
			43	2940	2340	1,26	
	UDH73A383DBE	V	25	5148	2350	2,19	68,00
			32	4680	2423	1,93	
			43	3744	2568	1,46	
	UDH73A503DBE	V	25	7192	2289	3,14	84,00
			32	6538	2360	2,77	
			43	5230	2502	2,09	
	UDH73A623DBE	V	25	8664	4001	2,17	103,00
			32	7876	4125	1,91	
			43	6301	4373	1,44	
	UDH79A723DBV	V	25	10033	4745	2,11	117,00
			32	9121	4892	1,86	
			43	7297	5186	1,41	

CAPAC. REFRIG. EN13215 / PUNTO NOMINAL / GAS DE RETORNO 20 °C/
TEMP. AMBIENTE 25, 32, 43 °C/SUBREFRIGERACIÓN 3K

TENS./FREC. A = 220-240 V 50 HZ 1 ~ N = 200-240 V/50 HZ (230 V/60 HZ) 1 ~ M = 380-420 V 50 HZ / 440-480 V 60 HZ 3 ~ V = 230 V 50 HZ 1 ~

MAPA DE PRODUCTOS DE UNIDADES DE CONDENSACIÓN • 60 Hz

R134a

	LBP	TENS. FREC.	AMB. [°C]	CAPAC. REFRIG. (-35 °C) [W]	ENT. ALIM. [W]	COP [W/W]	DESPL. [cm3]	M/HBP	TENS. FREC.	AMB. [°C]	CAPAC. REFRIG. (7,2 °C) [W]	ENT. ALIM. [W]	COP [W/W]	DESPL. [cm3]
UNE								UNEK6160Z	G	32	888	383	2,32	7,28
								UNEK6170Z	G	32	767	382	2,01	8,40
								UNEK6210Z	G	32	1342	622	2,16	12,12
								UNEK6212Z	B	32	1574	UD	UD	14,30
								UNEK6212Z	G	32	1574	UD	UD	14,30
								UNEK6214Z	D	32	1769	UD	UD	16,80
								UNEK6214Z	G	32	1769	UD	UD	16,80
	UNEU2140Z	G	32	1877	940	2,00	16,80	UNEU6187Z	G	32	1165	532	2,16	10,00
								UNEU6212Z	G	32	1543	788	1,96	14,30
								UNEU6214Z	G	32	1742	943	1,85	16,80
								UNEU6214Z	D	32	1742	925	1,88	16,80
UNT								UNT6215Z	D	32	1793	847	2,12	17,40
								UNT6215Z	G	32	1805	776	2,33	17,40
								UNT6217Z	D	32	2261	930	2,43	20,40
								UNT6217Z	G	32	2261	1021	2,21	20,40
								UNT6220Z	D	32	2710	1085	2,5	22,40
								UNT6220Z	G	32	2710	1107	2,45	22,40
UNJ								UNJ6220Z	D	32	2520	1124	2,24	26,10
								UNJ6220Z	G	32	2520	1153	2,19	26,10
								UNJ6226Z	D	32	2840	1344	2,11	34,40

R404A / R507 / R452A

	LBP	TENS. FREC.	AMB. [°C]	CAPAC. REFRIG. (-23,2 °C) [W]	ENT. ALIM. [W]	COP [W/W]	DESPL. [cm3]	M/HBP	TENS. FREC.	AMB. [°C]	CAPAC. REFRIG. (7,2 °C) [W]	ENT. ALIM. [W]	COP [W/W]	DESPL. [cm3]
UNE	UNEK2121GK	G	32	359	298	1,20	5,45	UNEK6144GK	G	32	676	376	1,80	4,52
	UNEK2125GK	G	32	403	355	1,14	6,20	UNEK6210GK	D	32	1087	679	1,60	8,78
	UNEK2134GK	G	32	581	465	1,25	8,78	UNEK6210GK	G	32	1087	642	1,69	8,78
	UNEK2134GK	D	32	581	456	1,27	8,78	UNEK6213GK	D	32	1430	917	1,56	12,12
	UNEK2150GK	G	32	742	610	1,22	12,12	UNEK6213GK	G	32	1430	972	1,47	12,12
	UNEK2150GK	D	32	742	598	1,24	12,12							
UNT	UNT2168GK	D	32	911	651	1,40	14,50	UNT6217GK	D	32	2284	798	2,86	12,60
	UNT2168GK	G	32	911	633	1,44	14,50	UNT6217GK	G	32	2284	814	2,81	12,60
	UNT2180GK	D	32	1245	840	1,45	20,40	UNT6220GK	D	32	2604	1177	2,21	14,50
	UNT2180GK	G	32	1245	857	1,45	20,40	UNT6220GK	G	32	2604	1200	2,17	14,50
	UNT2192GK	D	32	1039	780	1,33	22,40	UNT6222GK	D	32	3037	1428	2,13	17,40
	UNT2192GK	G	32	1039	927	1,12	22,40	UNT6222GK	G	32	3037	1457	2,13	17,40
	UNT2212GK	G	32	1614	1358	1,19	27,80							
	UNT2212GK	D	32	1614	1090	1,48	27,80							
UNJ	UNJ2192GK	D	32	1170	944	1,24	26,10	UNJ9226GK	D	32	3508	1611	2,18	21,70
	UNJ2212GK	D	32	1730	1124	1,54	34,40							

R290

	MBP	TENS. FREC.	AMB. [°C]	CAPAC. REFRIG. (7,2 °C) [W]	ENT. ALIM. [W]	COP [W/W]	DESPL. [cm3]	MBP	TENS. FREC.	AMB. [°C]	CAPAC. REFRIG. (7,2 °C) [W]	ENT. ALIM. [W]	COP [W/W]	DESPL. [cm3]
UNE	UNEK6152U	G	32	903	350	2,58	5,45	UNEU6181U	G	32	701	342	2,92	7,28

CAPAC. REFRIG. ASHRAE/ PUNTO NOMINAL / GAS DE RETORNO 32 °C / TEMP. AMBIENTE 32 °C / SUBREFRIGERACIÓN 3K

TENS./FREC. **B** = 220-230 V 50 HZ / 208-230 V 60 HZ 1 ~ **D** = 208-230 V 60 HZ 1 ~ **G** = 115 V 60 HZ 1

Existen versiones de alta eficiencia de los modelos UNEK (UNEU) disponibles bajo pedido.

04

NOMENCLATURA

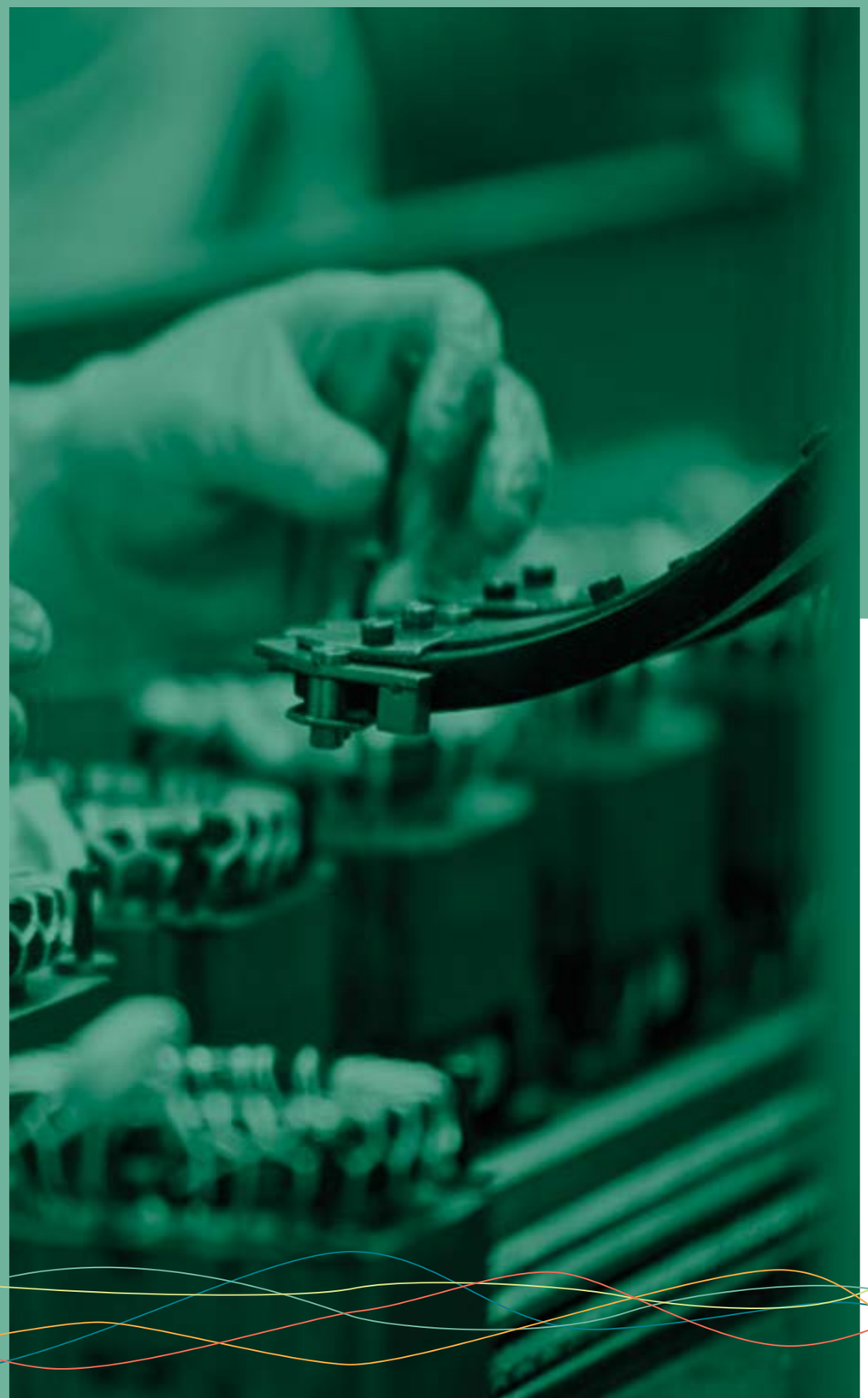

DESCRIPCIÓN DE MODELO SERIE DE UNIDADES DE CONDENSACIÓN: UEMT/UNE/UNJ/UNT/UDH/UDL

UNT 6 226 GK

FAMILIAS DE UNIDADES DE CONDENSACIÓN

- **U** - Unidades descubiertas estándar
- **U2** - Unidades multicompresor (2 compresores)
- **U3** - Unidades multicompresor (3 compresores)
- **UG** - Unidades Gemini
- **UD** - Sliding units
- **S** - Unidad sellada
- **US** - Unidades supertropicales
- **UL** - Unidades con doble ventilador (versiones bajas)

CÓDIGO DE APLICACIÓN

- **1** - LBP-LST
- **2** - LBP-HST
- **3** - L/MBP-LST
- **4** - L/MBP-HST
- **5** - MBP*o -HBP* LST
- **6** - MBP*o -HBP* HST
- **7** - A/C
- **9** - M/HBP HST

* Según el refrigerante utilizado

CAPACIDAD DE REFRIGERACIÓN

El primer dígito corresponde al número de ceros que deben añadirse a los dos últimos dígitos para obtener la capacidad de refrigeración (aprox) en kcal/h a 50 Hz. P. ej.: 226 --> 2600 kcal/h a 50Hz

CÓDIGO DE REFRIGERANTE

- **GK/GJ** R404A, R507, R452A 1~
- **GS** R404A, R507, R452A 3~
- **Z** R134a 1~
- **ZX** R134a 3~
- **U** R290 1~

CÓDIGO DE LA LISTA DE MATERIALES DE UNIDADES DE CONDENSACIÓN

603 B A 56 04 A A

- **603** — TIPO DE UNIDAD DE CONDENSACIÓN
- **B** — CÓDIGO DE MODELO
- **A** — SUMINISTRO DE TENSIÓN Y FRECUENCIA
- **56** — EJECUCIÓN DE VERSIÓN EXTERIOR
- **04** — EJECUCIÓN DE VERSIÓN ELÉCTRICA
- **A** — EJECUCIÓN DE ACCESORIOS
- **A** — EJECUCIÓN DE EMPAQUETADO

05

INFORMACIÓN TÉCNICA

CONDICIONES OPERATIVAS

R134a

Nota: si se utiliza una unidad de condensación fuera del intervalo de trabajo previsto, no se podrá hacer uso de la garantía; consulte al equipo de Asistencia técnica.

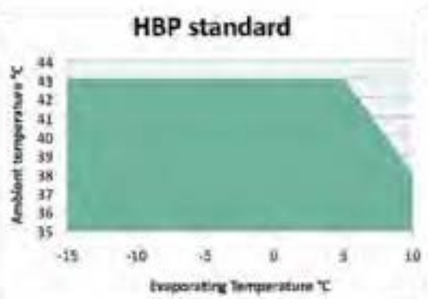

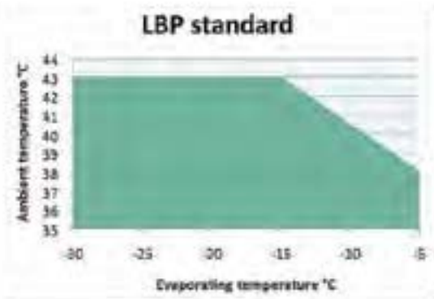

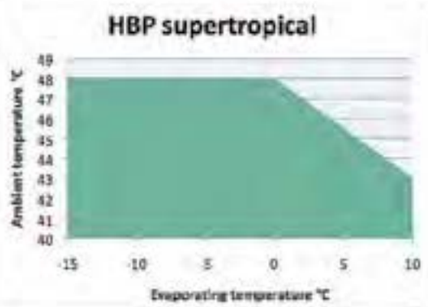

R404A
R507
R452A
R290

Nota: si se utiliza una unidad de condensación fuera del intervalo de trabajo previsto, no se podrá hacer uso de la garantía; consulte al equipo de Asistencia técnica.

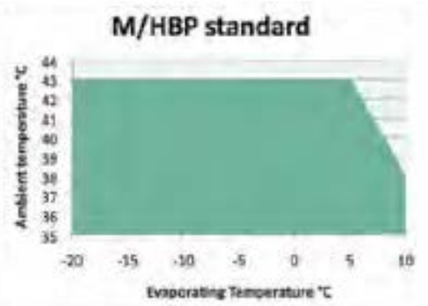

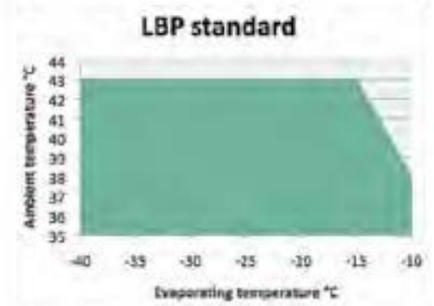

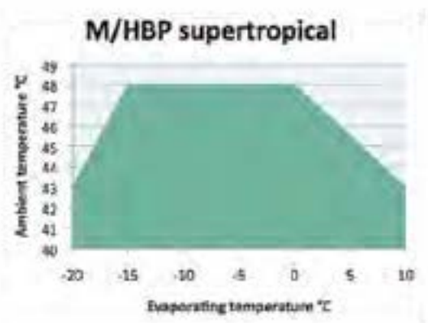

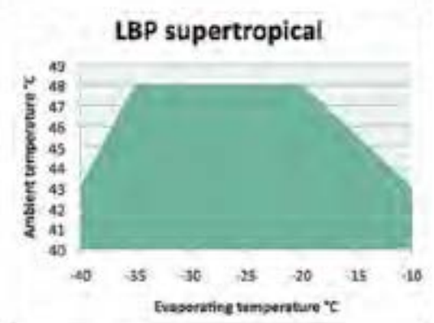

APLICACIONES

LBP	**CONTRAPRESIÓN BAJA**	**APLICACIONES:**
	Temperatura de evaporación inferior a -20 °C	refrigeradores, cabinas de alimentos congelados, expositores de alimentos congelados, escaparates, etc.
MBP	**CONTRAPRESIÓN MEDIA**	**APLICACIONES:**
	Temperatura de evaporación entre -20 °C y 0 °C	armarios de alimentos frescos, refrigeradores de bebidas, máquinas de hielo, etc.
M/HBP	**CONTRAPRESIÓN MEDIA / ALTA**	**APLICACIONES:**
	Temperatura de evaporación entre -20 °C y +10 °C	refrigeradores, expositores, etc.
HBP	**CONTRAPRESIÓN ALTA**	**APLICACIONES:**
	Temperaturas de evaporación elevadas entre -15 °C y +10 °C	armarios de alimentos frescos, refrigeradores de botellas, deshumidificadores, etc.

CONDICIONES DE PRUEBA

CONDICIONES DE PRUEBA	APLICACIÓN	TEMPERATURA DE EVAPORACIÓN °C	TEMPERATURA DE RETORNO DE GAS °C	SUB-REFRIGERACIÓN K	TEMPERATURA AMBIENTE DE COMPRESOR °C
EN 13215	LBP	-35	20	3K	32
	M y HBP	-10	20	3K	32
ASHRAE	LBP	-23,3	32	3K	32
	M y HBP	7,2	32	3K	32

DISPOSITIVO DE EXPANSIÓN

C	Tubo capilar.
V	Válvula de expansión.

PAR MOTOR

LST	*(Par de arranque bajo)* Compresor con motor eléctrico RSIR - RSCR - PSC para sistemas con tubo capilar y presiones ecualizadas en la puesta en marcha.
HST	*(Par de arranque alto)* Compresor con motor eléctrico CSIR - CSR y trifásico para sistemas con presiones capilares ecualizadas y sin ecualizar en la puesta en marcha.

TIPOS DE MOTORES ELÉCTRICO

RSIR	**Arranque de resistencia – Funcionamiento inductivo** Este tipo de motor, utilizado en el compresor de baja potencia, tiene un par de arranque bajo (LST) y solo debe aplicarse a sistemas de tubo capilar con las presiones ecualizadas. El motor se caracteriza por un devanado de arranque con alta resistencia óhmica y debe desconectarse cuando alcanza la velocidad giratoria estabilizada. Un relé electromagnético, calibrado para la corriente del motor, desconecta el devanado de arranque al final de la puesta en marcha. Una alternativa al relé electromagnético es, en el caso de algunos modelos, un dispositivo de arranque estático sólido PTC.
RSCR	**Arranque de resistencia – Funcionamiento capacitivo** Similar a la versión con motor RSIR pero utiliza un dispositivo de arranque estático sólido PTC y un condensador de funcionamiento permanentemente conectado para mejorar su eficiencia.
CSIR	**Arranque capacitivo – Funcionamiento inductivo** Similar al motor RSIR, con un devanado de arranque diferente en las series con condensador de arranque de capacitancia adecuada para conseguir un par de arranque alto.
CSR	**Arranque y funcionamiento capacitivo** Versión CSR con devanados de arranque y funcionamiento capacitivo. Igual que el motor PSC pero con un condensador de arranque en las series con el devanado de arranque. Un relé de arranque potencial, calibrado para cada motor, desconecta el condensador de arranque al final de la puesta en marcha. El motor se caracteriza por un par de arranque alto (HST) y una elevada eficiencia.
PSC	**Condensador de derivación permanente:** Versión PSC con devanado de funcionamiento capacitivo. Este motor se caracteriza por el condensador de funcionamiento permanentemente conectado en las series con el devanado de arranque; ambos permanecen conectados incluso después de poner en marcha el motor. El par de arranque es suficiente para garantizar la puesta en marcha del compresor solamente con presiones equilibradas en sistemas con tubo capilar o con un ecualizador de presión.
3Ø	**Trifásico** Devanados trifásicos con conexiones de estrella.

COMPONENTES ELÉCTRICOS

TIPO DE MOTOR	Protector de sobrecarga (*)	DISPOSITIVO DE ARRANQUE				CONDENSADOR	
		Relé de corriente	Relé de tensión	PTC	TSD	Arranque	Funciona-miento
RSIR	√	√	X	√	X	X	X
RSCR	√	X	X	√	√	X	√
CSIR	√	√	X	X	X	√	X
CSR	√	X	√	X	X	√	√
PSC	√	X	X	X	X	X	√
Trifásico	√	X	X	X	X	X	X

* Opcional

TENSIÓN Y FRECUENCIA

Código	Tensión y Frecuencia	Intervalo operativo de tensión		Tensión de arranque mínima	
		50 Hz	60 Hz	50 Hz	60 Hz
A	220 - 240 V 50 Hz 1 ~	198 V - 254 V		187 V	
B	200 - 230 V 50 Hz / 208 - 230 V 60 Hz 1 ~	180 V - 244 V	187 V - 244 V	170 V	177 V
C	220 V 50 Hz 1 ~	200 V - 242 V		187 V	
D	208 - 230 V 60 Hz 1 ~		187 V - 244 V		177 V
E	115 - 127 V 60 Hz 1 ~		103 V - 134 V		98 V
F	100 V 50 Hz / 100 - 127 V 60 Hz 1 ~	90 V - 110 V	90 V - 134 V	85 V	85 V
G	115 V 60 Hz 1 ~		103 V - 127 V		98 V
J	230 V 60 Hz 1 ~		207 V - 253 V		195 V
K	200 - 220 V 50 Hz / 230 V 60 Hz 1~	180 V - 234 V	207 V - 253 V	170 V	195 V
M	380 - 420 V 50 Hz / 440 - 480 V 60 Hz 3 ~	332 V - 445 V		323 V	
N	200 - 240 V 50Hz / 230V/60 Hz 1 ~	180 V - 254 V	207 V -253 V	170 V	195 V
P	380 V 60 Hz 3 ~		342 V -418 V		323 V
Q	100 V 50 / 60 Hz 1~	90 V - 110 V	90 V -110 V	85 V	85 V
R	200 V 50 / 60 Hz 3 ~	180 V - 220 V	180 V - 220 V	170 V	170 V
V	230 V 50 Hz 1 ~	207 V - 253 V		195 V	
X	220 - 240 V 50 / 60 Hz 1 ~	150 V (160 V*) - 240 V		150 V (160 V*)	
Z	200 - 230 V 60 Hz 1 ~		180 V - 244 V		170 V

* Según la familia de compresor; para obtener información póngase en contacto con el equipo de Asistencia técnica

ACCESORIOS Y EJECUCIÓN
UNIDAD DESCUBIERTA

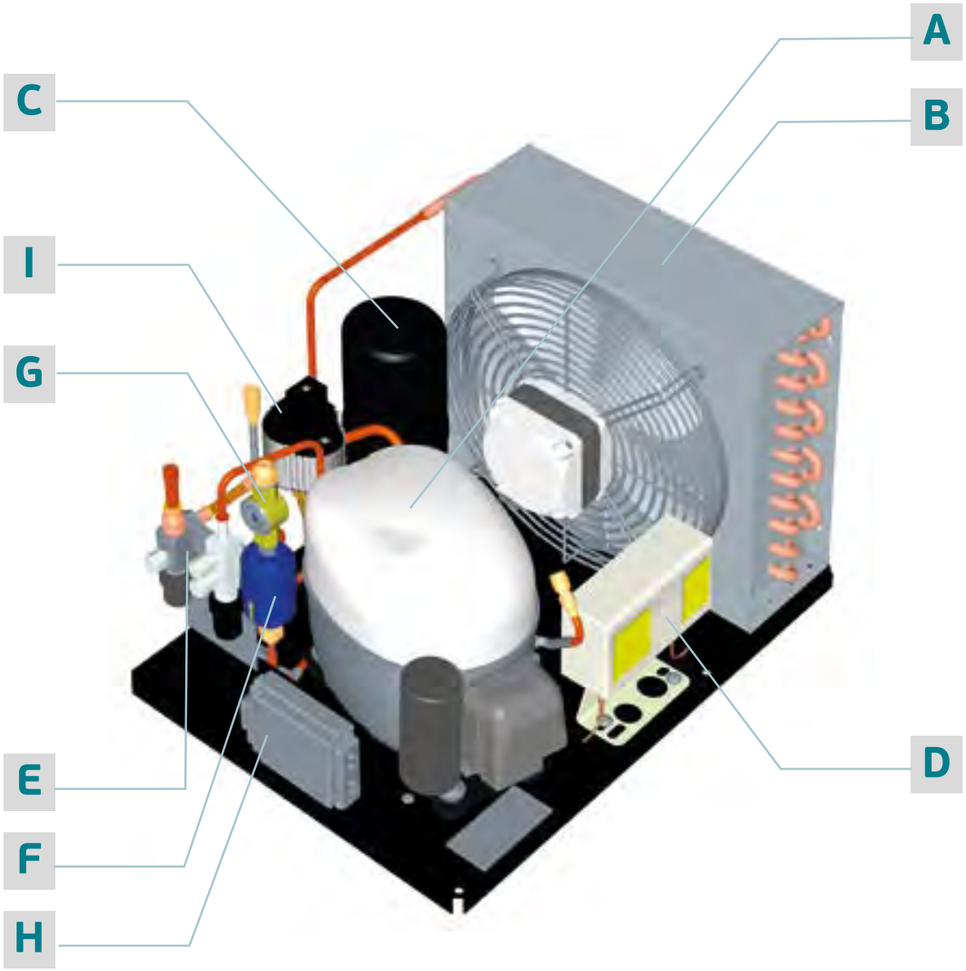

PIEZAS PRINCIPALES	A - Compresor / B - Condensador y motor del ventilador
PIEZAS OPCIONALES	C - Receptor / D - Interruptor de presión / E - Válvulas / F - Secador del filtro / G - Mirilla / H - Cuadro eléctrico / I - Control de velocidad del ventilador

ACCESORIOS Y EJECUCIÓN
SLIDING UNIT

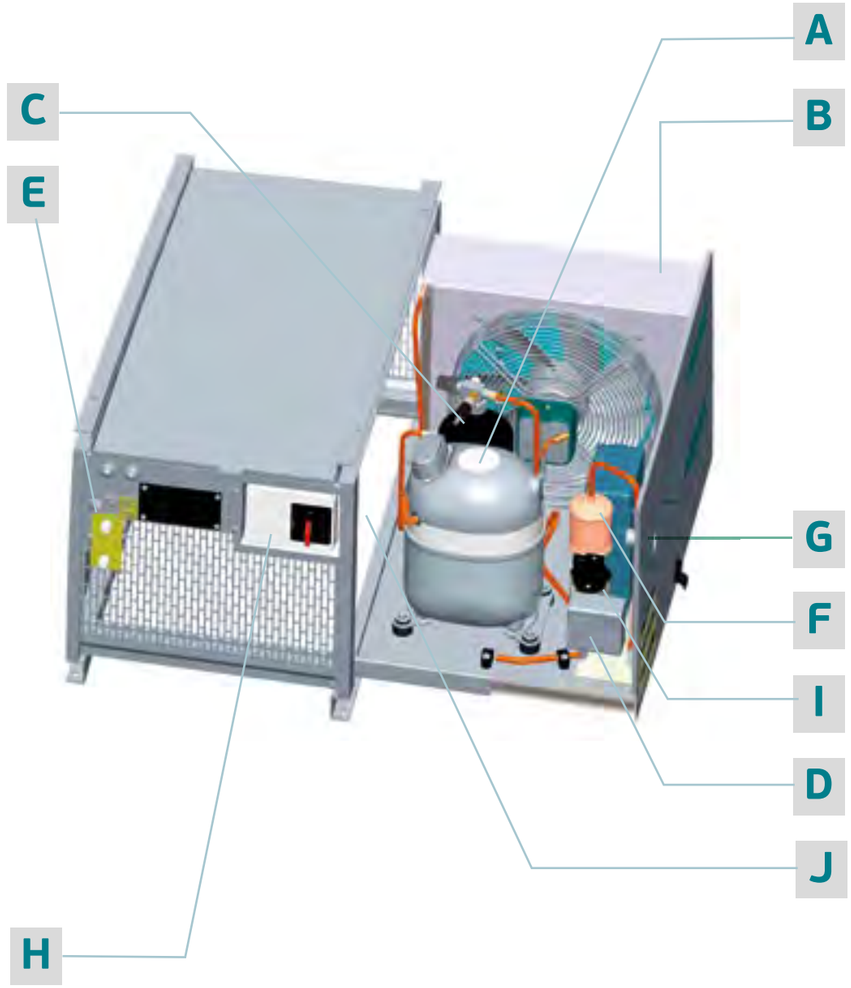

PIEZAS PRINCIPALES	A - Compresor / B - Condensador y motor del ventilador
PIEZAS OPCIONALES	C - Receptor / D - Interruptor de presión / E - Válvulas / F - Secador del filtro / G - Mirilla / H - Cuadro eléctrico / I - Control de velocidad del ventilador / J - Línea de conexión a la parte superior de la unidad

EJECUCIONES DE UNIDADES DE CONDENSACIÓN

sin receptor - sin válvulas

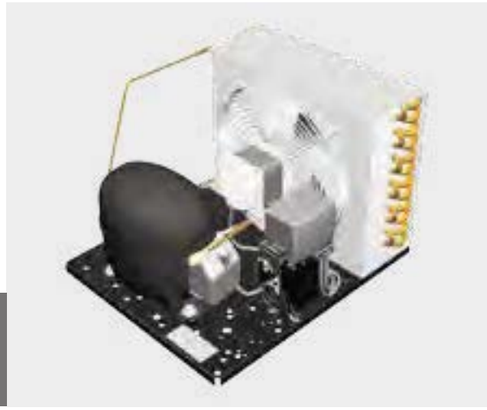

sin receptor- válvula Schrader

sin receptor - válvula Schrader - válvulas (cónicas o de soldadura)

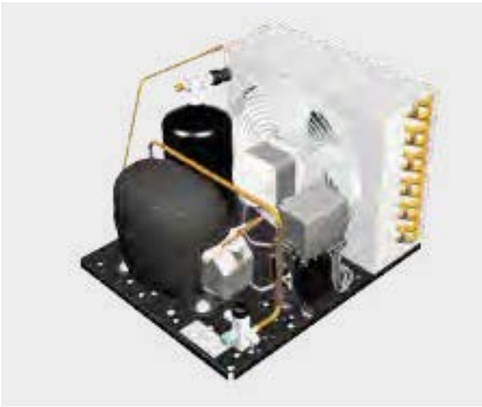

receptor - válvula Schrader - válvulas (cónicas o de soldadura)

receptor - válvula Schrader - válvulas (cónicas o de soldadura) - interruptor de presión

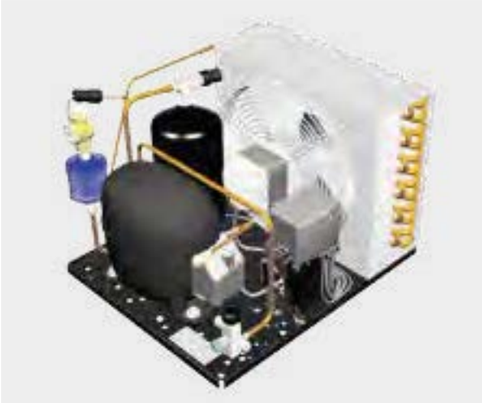

receptor - válvula Schrader - válvulas (cónicas o de soldadura) - interruptor de presión - línea de líquido

ETIQUETA DE

CDU	CANTIDAD POR PALÉ
UEM	24
UNE	de 12 a 24
UNT	de 8 a 21
UNJ	de 4 a 12
UGN	4
SLIDING UNITS	1

IDENTIFICACIÓN DE EMPAQUETADO

SLIDING UNITS/UEM/UNE/UNT/UNJ/UGN

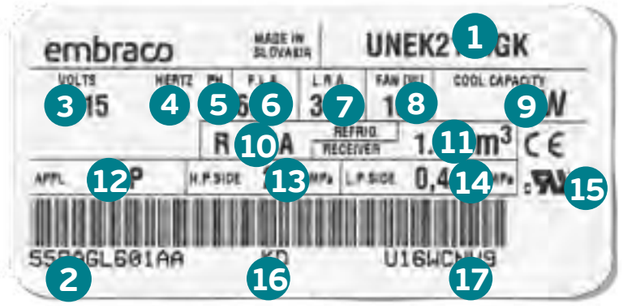

1. Modelo de unidad de condensación
2. Lista de materiales de unidades de condensación
3. Tensión
4. Frecuencia
5. Fases
6. Amperaje a plena carga
7. Amperaje de rotor bloqueado
8. Rendimiento del ventilador
9. Capacidad de refrigeración en el punto nominal
10. Refrigerante
11. Volumen del receptor
12. Tipo de aplicación
13. Presión máxima en el lado alto
14. Presión máxima en el lado bajo
15. Aprobaciones de agencias
16. Fecha de código de producción
17. N.º de serie

06

DATOS GENERALES Y RENDIMIENTO

DATOS GENERALES Y RENDIMIENTO

R134a • LBP • 50Hz

							DATOS DE RENDIMIENTO ASHRAE				DATOS DE RENDIMIENTO EN13215																								
SERIE	MODELO	CÓDIGO DE TENSIÓN Y FRECUENCIA	TIPO MOTOR	DESPL. cm³	LRA A	HP	TEMPERATURA DE EVAPORACIÓN °C														VOLUMEN DEL RECEPTOR litros	DIÁMETRO EXTERIOR CONEXIÓN DE VÁLVULA		VENTILADOR				PESO (SOLO REF.) kg	DIMENSIONES GENERALES				CONDENSADOR		MODELO
							PUNTO NOMINAL -23,3 °C				PUNTO NOMINAL -35 °C			-30 W	-25 W	-20 W	-15 W	-10 W	-5 W			SUCCIÓN pulgadas	LÍQUIDO pulgadas	DIÁMETRO EXTERIOR mm	N.º / ÁNGULO DE HOJAS	N.º DE VENT.	TASA CAUDAL DE AIRE m³/h		A mm	B mm	C mm	REF. VISTA EXT.	N.º DE FILAS	N.º DE TUBOS	
							REFRIGER. W	ENT. ALIM. W	CORR. A	EFICIENCIA W/W	REFRIGER. W	ENT. ALIM. W	EFICIENCIA W/W																						
UEMT	**UEMT49HLP**	A	RSIR	5,57	5,2	1/5	150	115	1,02	1,30	93	110	0,85	115	142	183	228	283	341		-	3/8	1/4	200	5/28º	1	360	14,0	430	306	226	DWG01	2	8	**UEMT49HLP**
UNE	**UNE2121Z**	A	CSIR	9,27	12,6	1/3	308	269	2,00	1,14	123	162	0,76	188	263	349	451	566	692		0,6	3/8	1/4	200	5/28º	1	300	17,2	430	306	226	DWG05	3	8	**UNE2121Z**
	UNE2130Z	A	CSIR	12,12	13,2	1/3	322	279	2,15	1,15	188	201	0,94	231	289	361	448	549	664		1,1	3/8	1/4	230	5/28º	1	300	16,5	435	308	254	DWG05	3	9	**UNE2130Z**
	UNE2134Z	A	CSIR	14,30	17,0	1/2	387	285	2,25	1,36	205	216	0,95	242	304	392	490	609	733		1,1	3/8	1/4	254	5/28º	1	595	20,0	465	340	296	DWG08	3	11	**UNE2134Z**
	UNEK1116Z	A	RSIR	7,40	5,3	1/4	203	182	1,07	1,12	90	119	0,76	112	151	201	260	331	406		-	3/8	1/4	200	5/28º	1	360	14,9	430	306	226	DWG05	2	8	**UNEK1116Z**
																													480	300	226	DWG07			
	UNEK1118Z	A	RSIR	8,40	6,9	1/3	244	185	1,19	1,32	101	133	0,76	141	188	251	330	420	522		-	3/8	1/4	200	5/28º	1	360	15,3	430	306	226	DWG05	2	8	**UNEK1118Z**
																													480	300	226	DWG07			
	UNEK2116Z	A	CSIR	7,40	10,0	1/4	197	191	1,37	1,03	104	135	0,77	124	155	200	265	341	439		-	3/8	1/4	200	5/28º	1	360	16,5	430	306	226	DWG05	2	8	**UNEK2116Z**
	UNEK2140Z	A	CSIR	16,80	19,0	1/2+	UD	UD	UD	UD	216	262	0,82	298	388	505	640	785	944		1,1	3/8	1/4	254	5/28º	1	595	20,0	465	340	296	DWG08	3	11	**UNEK2140Z**

Nota:
Dispositivo de expansión C/V
Dispositivo de expansión C: UEMT49HLP, UNEK1116Z, UNEK1118Z, UNEK2116Z
UD - En desarrollo

Existen versiones de alta eficiencia de los modelos UNEK (UNEU) disponibles bajo pedido.

DATOS GENERALES Y RENDIMIENTO

R134a • HBP • 50Hz

SERIE	MODELO	CÓDIGO DE TENSIÓN Y FRECUENCIA	TIPO MOTOR	DESPL. cm³	LRA A	HP	DATOS DE RENDIMIENTO ASHRAE – TEMPERATURA DE EVAPORACIÓN °C – PUNTO NOMINAL 7,2 °C – REFRIGER. W	ENT. ALIM. W	CORRIENTE A	EFICIENCIA W/W	-15 W	PUNTO NOMINAL -10 °C – REFRIGER. W	ENT. ALIM. W	EFICIENCIA W/W	DATOS DE RENDIMIENTO EN13215 – -5 W	0 W	5 W	10 W	VOLUMEN DEL RECEPTOR litros	DIÁMETRO EXTERIOR CONEXIÓN DE VÁLVULA – SUCCIÓN pulgadas	LÍQUIDO pulgadas	VENTILADOR – DIÁMETRO EXTERIOR mm	N.º / ÁNGULO DE HOJAS	N.º DE VENTIL.	TASA CAUD. DE AIRE m³/h	PESO (SOLO REFERENCIA) kg	DIMENSIONES GENERALES – A mm	B mm	C mm	REF. VISTA EXT.	CONDENSADOR – N.º DE FILAS	N.º DE TUBOS	MODELO
UEMT	UEMT37HDP	A	RSIR	3,40	5,4	1/8	UD	UD	UD	UD	166	204	130	1,57	251	310	362	429	-	3/8	1/4	200	5/28º	1	300	13,5	430	308	226	DWG02	3	8	UEMT37HDP
	UEMT45HDR	A	CSIR	3,97	8,8	1/7	447	185	1,26	2,42	185	230	142	1,62	277	335	399	474	-	3/8	1/4	200	5/28º	1	300	13,8	430	308	226	DWG02	3	8	UEMT45HDR
	UEMT50HDP	A	RSIR	4,50	9,1	1/6	UD	UD	UD	UD	208	261	152	1,72	324	390	463	556	0,6	3/8	1/4	200	5/28º	1	300	13,8	430	308	226	DWG02	3	8	UEMT50HDP
	UEMT6144Z	A	CSIR	5,20	8,5	1/5	573	235	1,48	2,44	221	280	176	1,59	349	431	523	625	0,6	3/8	1/4	200	5/28º	1	300	15,2	430	308	226	DWG02	3	8	UEMT6144Z
	UEMT6160Z	A	CSIR	6,76	9,8	1/4	758	314	1,87	2,41	297	373	228	1,64	465	550	630	750	1,1	3/8	1/4	230	5/28º	1	420	15,5	435	308	254	DWG03	3	9	UEMT6160Z
	UEMT6170Z	A	CSIR	7,69	10,4	1/3	757	381	2,24	1,99	352	432	261	1,66	520	617	722	836	1,1	3/8	1/4	230	5/28º	1	420	15,5	435	308	254	DWG03	3	9	UEMT6170Z
UNE	UNEK6160Z	A	CSIR	7,28	11,5	1/4	753	306	2,10	2,46	295	371	237	1,57	457	553	660	777	1,1	3/8	1/4	230	5/31º	1	420	18,9	435	305	254	DWG05	3	9	UNEK6160Z
	UNEK6170Z	A	CSIR	8,40	12,4	1/4	836	348	2,25	2,40	336	419	259	1,62	514	619	735	862	1,1	3/8	1/4	230	5/31º	1	420	19,3	435	305	254	DWG05	3	9	UNEK6170Z
	UNEK6187Z	A	CSIR	10,00	16,1	1/3	958	418	2,86	2,29	359	457	308	1,48	574	711	870	1043	1,1	3/8	1/4	254	5/28º	1	320	21,0	465	340	296	DWG08	3	11	UNEK6187Z
																											465	340	296	DWG06			
	UNEK6210Z	A	CSIR	12,12	19,5	1/3+	1228	497	2,90	2,47	466	581	391	1,49	704	835	975	1123	1,1	3/8	1/4	254	5/28º	1	595	21,7	465	340	296	DWG08	3	11	UNEK6210Z
																														DWG06			
	UNEK6212Z	A	CSIR	14,30	19,5	1/2+	1448	730	3,95	1,98	539	664	446	1,49	807	969	1149	1348	1,1	3/8	1/4	254	5/28º	1	595	21,5	465	340	296	DWG08	3	11	UNEK6212Z
																											465	340	296	DWG06			
	UNEK6212Z	B	CSR	14,30	22,5	1/2+	1456	698	3,86	2,09	517	637	426	1,50	795	1001	1205	1421	1,0	3/8	1/4	254	5/28º	1	660	21,7	465	340	296	DWG08	3	11	UNEK6212Z
	UNEK6214Z	A	CSIR	16,80	25,5	1/2+	1492	753	5,17	1,98	619	762	530	1,44	923	1100	1294	1505	1,0	3/8	1/4	254	5/28º	1	595	21,7	465	340	296	DWG08	3	11	UNEK6214Z
																											465	340	296	DWG06			
	UNEU6210Z	A	CSIR	12,12	19,5	1/3+	1253	554	3,49	2,26	509	639	394	1,62	782	937	1105	1285	1,1	3/8	1/4	254	5/28º	1	595	21,7	465	340	296	DWG08	3	11	UNEU6210Z
																											465	340	296	DWG06			
UNT	UNT6215Z	N	CSIR	17,40	21,0	1/2+	1483	593	5,52	2,50	682	860	508	1,69	1056	1272	1507	1761	1,2	3/8	1/4	254	5/28º	1	740	28,2	465	340	296	DWG14	3	11	UNT6215Z
	UNT6217Z	A	CSR	20,40	25,0	3/4	1781	745	5,65	2,39	773	953	615	1,55	1171	1426	1718	2048	2,3	1/2	3/8	275	5/31º	1	640	30,0	470	395	324	DWG15	3	12	UNT6217Z
	UNT6220Z	N	CSIR	22,40	29,0	3/4	1970	960	5,99	2,05	910	1148	637	1,80	1413	1704	2020	2364	2,3	1/2	3/8	275	5/31º	1	640	33,5	470	395	324	DWG19	3	12	UNT6220Z
	UNTU6224Z	A	CSR	27,80	UD	UD	UD	UD	UD	UD	1247	1456	780	1,87	1834	2213	2588	3095	2,3	1/2	3/8	275	5/31º	1	640	UD	UD	UD	UD	UD	3	12	UNTU6224Z
UNJ	UNJ6220Z	A	CSR	26,10	35,0	4/5	2338	1080	6,79	2,16	989	1254	765	1,64	1547	1868	2216	2592	2,3	1/2	3/8	275	5/31º	1	640	36,9	481	409	324	DWG27	3	12	UNJ6220Z
	UNJ6220ZX	M	TRIFÁ-SICO	26,10	10,0	4/5	2285	1004	2,28	2,28	1015	1259	724	1,74	1534	1838	2210	2538	2,3	1/2	3/8	275	5/31º	1	640	35,4	481	409	324	DWG28	3	12	UNJ6220ZX
	UNJ6226Z	A	CSR	34,40	31,0	1+	3006	1355	6,75	2,22	1217	1531	987	1,55	1896	2312	2759	3244	2,3	5/8	3/8	275	5/31º	1	640	37,5	481	409	324	DWG27	3	12	UNJ6226Z
	UNJ6226ZX	M	TRIFÁ-SICO	34,40	13,0	1	2796	1293	2,40	2,16	1217	1531	905	1,69	1896	2312	2759	3244	2,3	5/8	3/8	275	5/31º	1	640	36,5	481	409	324	DWG28	3	12	UNJ6226ZX

Nota:
Dispositivo de expansión C/V
Dispositivo de expansión C: UEMT37HDP, UEMT50HDP
UD - En desarrollo

Existen versiones de alta eficiencia de los modelos UNEK (UNEU) disponibles bajo pedido.

embraco

DATOS GENERALES Y RENDIMIENTO

R404A / R507 / R452A - LBP • 50Hz

SERIE	MODELO	CÓDIGO DE TENSIÓN Y FRECUENCIA	TIPO MOTOR	DESPL. cm³	LRA A	HP	DATOS DE RENDIMIENTO ASHRAE				DATOS DE RENDIMIENTO EN13215										VOLUMEN DEL RECEPTOR LITROS	DIÁMETRO EXTERIOR CONEXIÓN DE VÁLVULA		VENTILADOR				PESO (SOLO REFERENCIA) kg	DIMENSIONES GENERALES				CONDENSADOR		MODELO
							TEMPERATURA DE EVAPORACIÓN °C																												
							PUNTO NOMINAL -23,3 °C				-40	PUNTO NOMINAL -35 °C			-30	-25	-20		-15	-10		SUCCIÓN	LÍQUIDO	DIÁMETRO EXTERIOR	N.º / ÁNGULO DE HOJAS	N.º DE VEN-TIL.	TASA CAUDAL DE AIRE		A	B	C	REF. VISTA EXT.	N.º DE FILAS	N.º DE TUBOS	
							REFRIGER. W	ENT. ALIM. W	CORRIENTE A	EFICIENCIA W/W	W	REFRIGER. W	ENT. ALIM. W	EFICIENCIA W/W	W	W	W		W	W		pulgadas	pulgadas	mm			m³/h		mm	mm	mm				
UEMT	UEMT2117GK	A	CSIR	4,50	7,7	1/4	UD	UD	UD	UD	UD	145	144	1,01	UD	UD	UD		UD	UD	0,6	3/8	1/4	200	5/28º	1	300	17,1	430	308	226	DWG02	3	8	UEMT2117GK
	UEMT2121GK	A	CSIR	5,20	8,5	1/4+	327	222	1,46	1,47	308	183	175	1,05	229	286	354		431	519	0,6	3/8	1/4	200	5/28º	1	300	18,2	430	308	226	DWG02	3	8	UEMT2121GK
	UEMT2125GK	A	CSIR	5,96	9,8	1/2-	362	265	1,72	1,37	156	203	213	0,95	257	317	384		458	538	1,1	3/8	1/4	230	5/31º	1	420	15,4	435 / 17,13	308 / 12,13	254 / 10,00	DWG03	3	9	UEMT2125GK
	UEMT2130GK	A	CSIR	6,76	12,4	1/2	UD	UD	UD	UD	UD	239	240	1,00	UD	UD	UD		UD	UD	1,1	3/8	1/4	230	5/31º	1	420	15,4	435 / 17,13	308 / 12,13	254 / 10,00	DWG03	3	9	UEMT2130GK
UNE	UNEK2125GK	A	CSIR	6,20	12,4	1/2	410	342	2,48	1,20	143	185	205	0,90	236	296	364		441	527	1,1	3/8	1/4	230	5/31º	1	420	17,4	435 / 17,13	306 / 12,05	254 / 10,00	DWG05	3	9	UNEK2125GK
	UNEK2134GK	A	CSIR	8,78	16,1	1/2+	490	342	2,77	1,43	180	216	229	0,94	315	401	476		576	687	1,1	3/8	1/4	254	5/28º	1	595	20,0	465 / 18,31	340 / 13,39	296 / 11,65	DWG08	3	11	UNEK2134GK
																					1,1								465 / 18,31	340 / 13,39	296 / 11,65	DWG06			
	UNEK2150GK	A	CSIR	12,12	19,5	3/4	639	530	3,52	1,21	270	322	340	0,95	392	481	589		725	880	1,1	3/8	1/4	254	5/28º	1	595	21,6	465 / 18,31	340 / 13,39	296 / 11,65	DWG08	3	11	UNEK2150GK
																					1,1								465 / 18,31	340 / 13,39	296 / 11,65	DWG06			
	UNEK2168GK	A	CSIR	14,30	18,5	1+	735	617	3,92	1,19	261	367	384	0,95	484	643	825		994	1153	1,1	3/8	1/4	254	5/28º	1	460	23,8	491 / 19,33	340 / 13,39	296 / 11,65	DWG08	4	11	UNEK2168GK
																					1,1								465 / 18,31	340 / 13,39	296 / 11,65	DWG06			
	UNEU2168GK	A	CSIR	14,30	22,0	1+	UD	UD	UD	UD	332	430	460	0,93	547	683	838		1011	1203	1,1	3/8	1/4	254	5/28º	1	460	26,8	465 / 18,31	340 / 13,39	296 / 11,65	DWG06	4	11	UNEU2168GK
UNT	UNT2168GK	N	CSR	14,50	25,5	1+	832	655	2,92	1,27	264	367	375	0,98	492	645	810		1013	1246	1,1	3/8	1/4	254	5/28º	1	460	26,8	476 / 18,74	340 / 13,39	296 / 11,65	DWG17	4	11	UNT2168GK
	UNT2178GK	A	CSIR	17,40	25,0	1 1/4-	891	655	4,39	1,36	334	453	458	0,99	587	735	897		1073	1263	1,2	3/8	1/4	254	5/28º	1	460	27,5	476 / 18,74	340 / 13,39	296 / 11,65	DWG17	4	11	UNT2178GK
	UNT2180GK	A	CSIR	20,40	34,5	1 1/4	973	701	4,20	1,39	403	513	535	0,96	653	831	1012		1232	1471	1,2	3/8	1/4	254	5/28º	1	460	28,6	476 / 18,74	340 / 13,39	296 / 11,65	DWG17	4	11	UNT2180GK
	UNT2192GK**	A	CSR	22,40	34,5	1 1/2	1113	842	5,50	1,32	394	523	581	0,90	691	896	1142		1443	1787	2,3	3/8	1/4	275	5/31º	1	800	36,2	470 / 18,50	395 / 15,55	324 / 12,76	DWG15	3	12	UNT2192GK
	UNT2210GK	A	CSR	26,20	33,0	1 3/4-	1258	998	5,20	1,26	524	711	743	0,96	905	1105	1311		1524	1744	2,3	1/2	3/8	275	5/31º	1	800	34,6	470 / 18,50	395 / 15,55	324 / 12,76	DWG15	3	12	UNT2210GK
	UNT2212GK **	A	CSR	27,80	33,0	2-	1443	991	5,25	1,46	636	823	767	1,07	1032	1263	1516		1791	2089	2,3	1/2	3/8	275	5/31º	1	800	34,6	470 / 18,50	395 / 15,55	324 / 12,76	DWG15	3	12	UNT2212GK
UNJ	UNJ2192GK	A	CSR	26,10	26,0	1 1/2	1198	942	4,75	1,27	510	689	734	0,94	888	1107	1345		1604	1882	2,3	1/2	3/8	275	5/31º	1	800	37,8	481 / 18,94	409 / 16,10	324 / 12,76	DWG27	3	12	UNJ2192GK
	UNJ2192GS	M	TRIFÁSICO	26,10	13,5	1 1/4+	1081	900	2,28	1,20	359	495	533	0,93	657	846	1063		1320	1605	2,3	1/2	3/8	275	5/31º	1	800	36,2	481 / 18,94	409 / 16,10	324 / 12,76	DWG28	3	12	UNJ2192GS
	UNJ2212GK	A	CSR	34,40	36,0	2	1599	1175	6,05	1,36	488	717	745	0,96	962	1251	1574		1950	2366	2,3	5/8	3/8	275	5/31º	1	800	39,0	481 / 18,94	409 / 16,10	324 / 12,76	DWG27	3	12	UNJ2212GK
	UNJ2212GS	M	TRIFÁSICO	34,40	20,6	2+	1599	1479	2,38	1,08	654	902	770	1,17	1151	1402	1654		1909	2165	2,3	5/8	3/8	275	5/31º	1	800	38,2	481 / 18,94	409 / 16,10	324 / 12,76	DWG28	3	12	UNJ2212GS

UNT2192GK**	A	CSR	22,4	34,5	1 1/2		842	5,5	394		523	581	0,90	0	896	1142		1142	1787	2,3	3/8	1/4	275	5/31º	1	800	36,2	470 / 18,50	395 / 15,55	324 / 12,76	1955401	3	12	UNT2192GK**
		CSIR		35		1113																						476 / 18,74	400 / 15,75	324 / 12,76	1955413			

Nota:
Dispositivo de expansión C/V
UD - En desarrollo
*** También disponible en ejecución CSIR y grupo de montaje DWG17*

Existen versiones de alta eficiencia de los modelos UNEK (UNEU) disponibles bajo pedido.

DATOS GENERALES Y RENDIMIENTO

R404A / R507 / R452A - M/HBP • 50Hz

SERIE	MODELO	CÓDIGO DE TENSIÓN Y FRECUENCIA	TIPO MOTOR	DESPL. cm³	LRA A	HP	DATOS DE RENDIMIENTO ASHRAE				DATOS DE RENDIMIENTO EN13215										VOLUMEN DEL RECEPTOR litros	DIÁMETRO EXTERIOR CONEXIÓN DE VÁLVULA		VENTILADOR				PESO (SOLO REFERENCIA) kg	DIMENSIONES GENERALES				CONDENSADOR		MODELO
							TEMPERATURA DE EVAPORACIÓN °C																												
							PUNTO NOMINAL 7,2 °C				-20	-15	PUNTO NOMINAL -10 °C			-5		0	5	10		SUCCIÓN	LÍQUIDO	DIÁMETRO EXTERIOR	N.º / ÁNGULO DE HOJAS	N.º DE VENTIL.	TASA CAUDAL DE AIRE		A	B	C	REF. VISTA EXT.	N.º DE FILAS	N.º DE TUBOS	
							REFRIGER. W	ENT. ALIM. W	CORRIENTE A	EFICIENCIA W/W	W	W	REFRIGER. W	ENT. ALIM. W	EFICIENCIA W/W	W		W	W	W		pulgadas	pulgadas	mm			m³/h		mm	mm	mm				
UEMT	UEMT6144GK	A	CSIR	3,97	7,7	1/5	649	296	1,68	2,19	266	323	385	222	1,73	452		519	599	680	0,6	3/8	1/4	200	5/28º	1	300	17,1	430	308	226	DWG02	3	8	UEMT6144GK
	UEMT6152GK	A	CSIR	4,50	8,5	1/4	676	581	1,94	1,16	259	326	395	225	1,76	470		549	631	716	0,6	3/8	1/4	200	5/28º	1	300	13,3	430	308	226	DWG02	3	8	UEMT6152GK
	UEMT6165GK	A	CSIR	5,20	10,4	1/4	858	407	2,32	2,11	310	395	477	266	1,79	583		697	799	908	1,1	3/8	1/4	200	5/28º	1	420	16,5	435	308	254	DWG03	3	9	UEMT6165GK
UNE	UNEK6165GK	A	CSIR	6,20	12,4	1/3	UD	UD	UD	UD	350	410	500	319	1,57	628		754	923	1065	1,1	3/8	1/4	200	5/28º	1	420	16,5	435	308	254	DWG05	3	9	UNEK6165GK
	UNEK6181GK	A	CSIR	7,28	12,0	1/2-	1252	620	2,70	2,02	368	470	585	395	1,48	715		860	1020	1130	1,1	3/8	1/4	254	5/28º	1	595	21,0	467 465	339 340	296 296	DWG08 DWG06	3	11	UNEK6181GK
	UNEK6210GK	A	CSIR	8,78	16,1	1/2	1302	628	3,91	2,07	501	611	731	489	1,49	859		995	1140	1294	1,1	3/8	1/4	254	5/28º	1	595	21,4	467 465	339 340	296 296	DWG08 DWG06	3	11	UNEK6210GK
	UNEK6213GK	A	CSIR	12,12	19,3	1/2+	1531	1074	5,97	1,43	633	802	966	634	1,52	1130		1292	1480	1730	1,1	3/8	1/4	254	5/28º	1	595	22,6	467 465	339 340	296 296	DWG08 DWG06	3	11	UNEK6213GK
	UNEK6213GK	A	CSR	12,12	14,1	1/2+	1502	843	3,92	1,78	UD	UD	UD	UD	UD	UD		UD	UD	UD	1,1	3/8	1/4	254	5/28º	1	595	22,6	467 465	339 340	296 296	DWG08 DWG06	3	11	UNEK6213GK
	UNEK6217GK	A	CSR	14,30	21,5	3/4	1946	799	4,10	2,44	827	1010	1205	734	1,64	1412		1630	1859	2100	2,3	1/2	3/8	275	5/31º	1	640	28,5	470	395	324	DWG09	3	12	UNEK6217GK
	UNEU6210GK	A	CSIR	7,28	16,0	UD	UD	UD	UD	UD	469	565	675	416	1,62	798		933	1082	1244	1,1	3/8	1/4	254	5/28°	1	595		465	340	296	UD	3	11	UNEU6210GK
UNT	UNT6217GK	A	CSIR	12,55	23,0	3/4	1912	882	5,30	2,17	697	873	1063	630	1,69	1268		1487	1720	1968	2,3	1/2	3/8	275	5/31º	1	640	31,8	470	395	324	DWG09	3	12	UNT6217GK
	UNT6220GK **	N	CSR	14,50	29,5	3/4+	2124	1095	5,15	1,94	830	1046	1269	715	1,77	1495		1733	1975	2223	2,3	1/2	3/8	275	5/31º	1	640	35,1	470	395	324	DWG15	3	12	UNT6220GK
	UNT6222GK **	A	CSR	17,40	30,0	1-	2389	1225	6,25	1,95	989	1221	1468	867	1,69	1729		2006	2297	2603	2,3	1/2	3/8	275	5/31º	1	640	31,3	470	395	324	DWG15	3	12	UNT6222GK
	UNT6224GK	A	CSR	20,40	29,0	1	UD	UD	UD	UD	1032	1296	1636	944	1,73	2009		2444	2950	3428	2,3	1/2	3/8	275	5/31º	1	640	31,3	470	395	324	DWG15	3	12	UNT6224GK
	UNT6226GK **	A	CSR	22,40	38,0	1+	3016	1500	7,27	2,01	1091	1391	1706	1076	1,59	2048		2414	2808	3210	2,3	1/2	3/8	300	5/28º	1	700	36,4	485	405	372	DWG16	3	14	UNT6226GK
UNJ	UNJ9226GK	V	CSR	21,70	27,5	1+	3141	1403	6,70	2,24	1047	1364	1701	1035	1,64	2071		2473	2909	3360	2,3	5/8	3/8	300	5/28º	1	700	39,2	512	410	372	DWG29	3	14	UNJ9226GK
	UNJ9226GS	M	TRIFÁSICO	21,70	10,0	1	2720	1300	2,78	2,09	883	1107	1339	950	1,41	1580		1831	2091	2360	2,3	5/8	3/8	300	5/28°	1	700	36,9	512	410	372	DWG28	3	14	UNJ9226GS
	UNJ9232GK	A	CSR	26,10	43,0	1 1/4	3474	1728	8,12	2,01	1340	1656	1995	1040	1,92	2357		2742	3149	3579	3,9	5/8	1/2	300	***	1	1450	46,1	600	440	372	DWG30	3	14	UNJ9232GK
	UNJ9232GS	M	TRIFÁSICO	26,10	13,0	1 1/4	3365	1685	3,35	2,00	1265	1646	2015	1256	1,60	2376		2751	3124	3523	3,9	5/8	1/2	300	***	1	1450	43,8	600	440	372	DWG31	3	14	UNJ9232GS
	UNJ9238GK	V	CSR	32,70	43,0	1 1/2+	4104	2221	10,01	1,85	1776	2223	2674	1608	1,66	3099		3509	3903	4282	3,9	5/8	1/2	300	***	1	1300	46,8	600	440	372	DWG30	4	14	UNJ9238GK
	UNJ9238GS	M	TRIFÁSICO	32,70	22,0	1 1/2+	4419	2332	4,49	1,89	1889	2232	2623	1171	2,24	3062		3549	4084	4667	3,9	5/8	1/2	300	***	1	1300	42,0	600	440	372	DWG31	4	14	UNJ9238GS

Nota:
Dispositivo de expansión C/V
*** También disponible en ejecución CSIR y grupo de montaje DWG17 (1955413)*
UD - En desarrollo

Existen versiones de alta eficiencia de los modelos UNEK (UNEU) disponibles bajo pedido.

embraco

DATOS GENERALES Y RENDIMIENTO

R290 • LBP • 50Hz

SERIE	MODELO	CÓDIGO DE TENSIÓN Y FRECUENCIA	TIPO MOTOR	DESPL. cm³	LRA A	HP	DATOS DE RENDIMIENTO ASHRAE – TEMPERATURA DE EVAPORACIÓN °C – PUNTO NOMINAL -23,3 °C – REFRIGER. W	ENT. ALIM. W	CORRIENTE A	EFICIENCIA W/W	-40 W	PUNTO NOMINAL -35 °C – REFRIGER. W	ENT. ALIM. W	EFICIENCIA W/W	DATOS DE RENDIMIENTO EN13215 – -30 W	-25 W	-20 W	-15 W	-10 W	VOLUMEN DEL RECEPTOR litros	DIÁMETRO EXTERIOR CONEXIÓN DE VÁLVULA – SUCCIÓN pulgadas	LÍQUIDO pulgadas	VENTILADOR – DIÁMETRO EXTERIOR mm	N.º / ÁNGULO DE HOJAS	N.º DE VENT.	TASA CAUD. DE AIRE m³/h	PESO (SOLO REFERENCIA) kg	DIMENSIONES GENERALES – A mm	B mm	C mm	REF. VISTA EXT.	CONDENSADOR – N.º DE FILAS	N.º DE TUBOS	MODELO
UEMT	UEMT2121U	A	CSIR	5,57	7,7	1/3	292	195	1,32	1,50	125	160	169	0,95	203	249	302	365	423	0,6	3/8	1/4	200	5/28º	1	420	16,6	430	308	226	DWG02	3	8	UEMT2121U
	UEMT2125U	A	CSIR	5,96	9,1	1/3+	318	205	1,59	1,55	135	173	182	0,95	232	281	343	420	486	1,1	3/8	1/4	230	5/28º	1	420	15,4	435	308	254	DWG03	3	9	UEMT2125U
UNE	UNEK2121U	A	CSIR	6,20	12,4	1/3	291	225	1,83	1,29	111	143	153	0,93	186	243	306	384	505	0,6	3/8	1/4	200	5/28º	1	420	16,6	435	306	254	DWG05	3	8	UNEK2121U
	UNEK2125U	A	CSIR	7,28	12,4	1/2-	363	250	1,88	1,45	177	203	205	0,99	247	306	378	466	668	0,6	3/8	1/4	230	5/31º	1	420	16,6	435	306	254	DWG05	3	9	UNEK2125U
	UNEK2134U	A	CSIR	10,00	13,1	1/2+	504	324	2,08	1,56	228	288	285	1,01	340	425	526	643	782	1,1	3/8	1/4	254	5/28º	1	595	18,6	465	340	296	DWG06	3	11	UNEK2134U
	UNEK2150U	A	CSIR	13,54	19,5	1/2+	648	417	3,23	1,55	256	332	343	0,97	426	543	680	832	1008	1,1	3/8	1/4	254	5/28º	1	595	21,6	465	340	296	DWG06	3	11	UNEK2150U
	UNEK2160U	A	CSR	16,80	18,0	3/4	785	507	2,78	1,55	312	405	383	1,06	508	642	793	971	1165	1,1	3/8	1/4	254	5/28º	1	595	21,6	465	340	296	DWG06	3	11	UNEK2160U
	UNEU2155U	A	CSR	13,54	17,1	3/4	674	440	2,80	1,53	290	370	320	1,16	465	570	708	850	1025	1,1	3/8	1/4	254	5/28°	1	595	20,9	465	340	296	DWG13	3	11	UNEU2155U
	UNEU2168U	A	CSR	16,80	21,0	3/4	832	555	3,45	1,50	372	471	405	1,16	585	714	856	1014	1186	1,1	3/8	1/4	254	5/28°	1	595	24,5	494	340	296	DWG12	4	11	UNEU2168U
UNT	UNT2170U	A	CSR	20,40	25,0	3/4	949	574	3,12	1,65	415	536	465	1,15	670	816	974	1146	1329	1,15	3/8	1/4	254	5/28°	1	595	26,8	474	348	296	DWG17	4	11	UNT2170U
	UNT2180U	A	CSIR	22,40	35,0	1	1030	695	4,90	1,48	436	564	505	1,12	705	859	1027	1209	1404	1,15	3/8	1/4	254	5/28°	1	595	28,6	474	348	296	DWG17	4	11	UNT2180U
	UNT2210U	A	CSR	27,80	33,0	1 1/4	1311	830	4,75	1,58	552	720	687	1,05	877	1103	1370	1632	1964	2,3	3/8	1/4	275	5/31°	1	800	16,8	470	395	324	DWG15	3	12	UNT2210U

Notas:
Dispositivo de expansión C/V
El ventilador cumple la normativa EN60335-2-89 y EN 60079-15

R290 • MBP • 50Hz

SERIE	MODELO	CÓDIGO DE TENSIÓN Y FRECUENCIA	TIPO MOTOR	DESPL. cm³	LRA A	HP	DATOS DE RENDIMIENTO ASHRAE – TEMPERATURA DE EVAPORACIÓN °C – PUNTO NOMINAL 7,2 °C – REFRIGER. W	ENT. ALIM. W	CORRIENTE A	EFICIENCIA W/W	-20 W	-15 W	PUNTO NOMINAL -10 °C – REFRIGER. W	ENT. ALIM. W	EFICIENCIA W/W	DATOS DE RENDIMIENTO EN13215 – -5 W	0 W	5 W	10 W	VOLUMEN DEL RECEPTOR litros	DIÁMETRO EXTERIOR CONEXIÓN DE VÁLVULA – SUCCIÓN pulgadas	LÍQUIDO pulgadas	VENTILADOR – DIÁMETRO EXTERIOR mm	N.º / ÁNGULO DE HOJAS	N.º DE VENT.	TASA CAUDAL DE AIRE m³/h	PESO (SOLO REFERENCIA) kg	DIMENSIONES GENERALES – A mm	B mm	C mm	REF. VISTA EXT.	CONDENSADOR – N.º DE FILAS	N.º DE TUBOS	MODELO
UEMT	UEMT6144U	A	CSIR	4,50	7,7	1/4	644	299	1,51	2,15	277	336	400	188	2,13	470	540	623	707	0,6	3/8	1/4	200	5/28°	1	300	17,1	430	308	226	DWG02	3	8	UEMT6144U
	UEMT6152U	A	CSIR	5,20	8,5	1/4	688	336	1,73	2,05	324	391	464	208	2,23	533	619	727	855	1,1	3/8	1/4	200	5/28°	1	300	17,1	430	308	226	DWG02	3	8	UEMT6152U
	UEMT6165U	A	CSIR	5,96	10,4	1/3-	790	375	1,95	2,11	345	414	490	251	1,95	575	668	770	880	1,1	3/8	1/4	200	5/28º	1	420	16,5	435	308	254	DWG03	3	9	UEMT6165U
UNE	UNEK6181U	A	CSIR	7,28	12,0	1/3	835	395	2,54	2,11	333	420	509	302	1,69	601	695	791	890	1,1	3/8	1/4	200	5/28°	1	300	23,8	467	339	296	DWG08	3	11	UNEK6181U
	UNEK6210U	A	CSIR	8,78	16,0	1/3	1120	471	3,08	2,38	466	559	664	377	1,76	782	911	1053	1208	1,1	3/8	1/4	254	5/28º	1	595	23,8	467	339	296	DWG08	3	11	UNEK6210U
	UNEK6213U	A	CSIR	12,12	19,3	1/3+	1328	732	4,60	1,81	475	592	741	512	1,45	869	1031	1212	1413	1,1	3/8	1/4	254	5/28º	1	595	23,9	467	339	296	DWG08	3	11	UNEK6213U
	UNEU6210U	A	CSIR	8,78	20	1/2-	1202	459	3,33	2,62	420	553	686	373	1,84	817	948	1077	1205	1,1	3/8	1/4	254	5/28º	1	595	22,7	467	339	296	DWG08	3	11	UNEU6210U
	UNEU6217U	A	CSIR	14,30	21,0	1/2+	1962	786	4,20	2,50	801	959	1132	579	1,96	1321	1527	1748	1985	2,3	3/8	3/8	254	5/28º	1	595	23,9	467	339	296	DWG08	3	11	UNEU6217U
UNT	UNT6217U	A	CSIR	14,50	25,0	1/2+	1694	707	4,56	2,40	527	659	821	546	1,50	1016	1248	1521	1840	2,3	3/8	3/8	275	5/31º	1	640	33,3	470	395	324	DWG19	3	12	UNT6217U
	UNT6220U	A	CSIR	17,40	29,0	2/3	2115	1000	5,30	2,12	786	965	1166	656	1,78	1388	1632	1898	2185	2,3	3/8	3/8	275	5/31º	1	640	30,8	470	395	324	DWG19	3	12	UNT6220U
	UNT6222U	A	CSIR	20,40	29,0	3/4	2294	1194	7,10	1,92	944	1155	1388	837	1,66	1643	1920	2219	2541	2,3	3/8	3/8	275	5/31º	1	640	31,0	470	395	324	DWG19	3	12	UNT6222U
	UNT6224U	A	CSR	22,40	26,0	1	2973	1030	4,90	2,89	1109	1354	1558	835	1,87	1863	2200	2590	3021	2,3	1/2	3/8	275	5/31º	1	640	33,2	470	395	324	DWG15	3	12	UNT6224U
	UNT6230U	A	CSR	27,80	39,0	1 1/4	3368	1380	6,90	2,44	1403	1602	1855	1064	1,74	2163	2525	2942	3414	2,3	1/2	3/8	300	5/28°	1	700	35,7	485	405	372	DWG16	3	14	UNT6230U

Notas:
Dispositivo de expansión C/V
El ventilador cumple la normativa EN60335-2-89 y EN 60079-15

Existen versiones de alta eficiencia de los modelos UNEK (UNEU) disponibles bajo pedido.

DATOS GENERALES Y RENDIMIENTO

R134a - LBP • 60Hz

SERIE	MODELO	CÓDIGO DE TENSIÓN Y FRECUENCIA	TIPO MOTOR	DESPL. cm³	LRA A	HP	DATOS DE RENDIMIENTO ASHRAE – TEMPERATURA DE EVAPORACIÓN °C -15 W	-10 W	-5 W	0 W	PUNTO NOMINAL 7,2 °C REFRIGER. W	ENT. ALIM. W	CORRIENTE A	EFICIENCIA W/W	10 W	VOLUMEN DEL RECEPTOR litros	DIÁMETRO EXTERIOR CONEXIÓN DE VÁLVULA SUCCIÓN pulgadas	LÍQUIDO pulgadas	VENTILADOR DIÁMETRO EXTERIOR mm	N.º / ÁNGULO DE HOJAS	N.º DE VENT.	TASA CAUD. DE AIRE m³/h	PESO (SOLO REFERENCIA) kg	DIMENSIONES GENERALES A mm	B mm	C mm	REF. VISTA EXT.	CONDENSADOR N.º DE FILAS	N.º DE TUBOS	MODELO
UNE	UNEU2140Z	G	CSIR	16,80	40,0	1/2	816	1014	1236	1482	1877	940	9,8	2,00	2044	1,0	3/8	1/4	254 / 10,00	5/28º	1	660	17 / 37,5	467 / 18,39	339 / 13,35	296 / 11,65	DWG08	3	11	UNEU2140Z

R134a - HBP • 60Hz

SERIE	MODELO	CÓDIGO DE TENSIÓN Y FRECUENCIA	TIPO MOTOR	DESPL. cm³	LRA A	HP	DATOS DE RENDIMIENTO ASHRAE – TEMPERATURA DE EVAPORACIÓN °C -15 W	-10 W	-5 W	0 W	PUNTO NOMINAL 7,2 °C REFRIGER. W	ENT. ALIM. W	CORRIENTE A	EFICIENCIA W/W	10 W	VOLUMEN DEL RECEPTOR litros	DIÁMETRO EXTERIOR CONEXIÓN DE VÁLVULA SUCCIÓN pulgadas	LÍQUIDO pulgadas	VENTILADOR DIÁMETRO EXTERIOR mm	N.º / ÁNGULO DE HOJAS	N.º DE VENT.	TASA CAUD. DE AIRE m³/h	PESO (SOLO REFERENCIA) kg	DIMENSIONES GENERALES A mm	B mm	C mm	REF. VISTA EXT.	CONDENSADOR N.º DE FILAS	N.º DE TUBOS	MODELO
UNE	UNE6187Z	D	CSIR	12,12	17,3	1/3+	571	717	878	1051	1231	577	3,21	2,13	1429	1,0	3/8	1/4	254 / 10,00	5/28º	1	660	16,0 / 35,6	467 / 18,39	339 / 13,35	296 / 11,65	DWG08	3	11	UNE6187Z
	UNE6187Z	G	CSIR	12,12	29,0	1/3+	571	717	878	1051	1231	577	6,81	2,13	1429	1,0	3/8	1/4	254 / 10,00	5/28º	1	660	20,6 / 45,3	467 / 18,39	339 / 13,35	296 / 11,65	DWG08	3	11	UNE6187Z
	UNEK6160Z	G	CSIR	7,28	13,5	1/4+	369	464	571	692	888	383	4,83	2,32	971	1,0	3/8	1/4	230 / 9,06	5/31°	1	480	16,9 / 37,3	435 / 17,13	306 / 12,05	254 / 10,00	DWG05	3	9	UNEK6160Z
	UNEK6170Z	G	CSIR	8,40	28,5	1/4	431	453	557	683	767	382	5,31	2,01	1121	1,0	3/8	1/4	230 / 9,06	5/31°	1	480	17,4 / 38,7	435 / 17,13	306 / 12,05	254 / 10,00	DWG05	3	9	UNEK6170Z
	UNEK6210Z	G	CSIR	12,12	37,0	1/3+	578	723	884	1061	1342	622	7,3	2,16	1460	1,0	3/8	1/4	254 / 10,00	5/28º	1	660	21,7 / 48,3	467 / 18,39	339 / 13,35	296 / 11,65	DWG08	3	11	UNEK6210Z
	UNEK6212Z	G	CSIR	14,30	40,0	1/2	UD	UD	UD	UD	1574	UD	UD	UD	UD	1,0	3/8	1/4	254 / 10,00	5/28º	1	660	20,0 / 44,0	467 / 18,39	339 / 13,35	296 / 11,65	DWG08	3	11	UNEK6212Z
	UNEK6212Z	B	CSR	14,30	22,5	1/2	UD	UD	UD	UD	1574	UD	UD	UD	UD	1,0	3/8	1/4	254 / 10,00	5/28º	1	660	23,0 / 51,2	467 / 18,39	339 / 13,35	296 / 11,65	DWG08	3	11	UNEK6212Z
	UNEK6214Z	D	CSIR	16,80	30,0	1/2+	UD	UD	UD	UD	1769	UD	UD	UD	UD	1,3	3/8	1/4	254 / 10,00	5/28º	1	660	21,4 / 51,2	467 / 18,39	339 / 13,35	296 / 11,65	DWG08	3	11	UNEK6214Z
	UNEK6214Z	G	CSIR	16,80	48,0	1/2+	UD	UD	UD	UD	1769	UD	UD	UD	UD	1,3	3/8	1/4	254 / 10,00	5/28º	1	660	22,3 / 49,1	467 / 18,39	339 / 13,35	296 / 11,65	DWG08	3	11	UNEK6214Z
	UNEU6187Z	G	CSIR	10,00	39	1/2-	537	669	807	949	1165	532	6,40	2,19	1252	1,0	3/8	1/4	254 / 10,00	5/28º	1	660	20,0 / 44,1	467 / 18,39	339 / 13,35	296 / 11,65	DWG08	3	11	UNEU6187Z
	UNEU6212Z	G	CSIR	14,30	40	1/2	673	830	1009	1211	1543	788	9,14	1,96	1684	1,0	3/8	1/4	254 / 10,00	5/28º	1	660	20,6 / 45,3	467 / 18,39	339 / 13,35	296 / 11,65	DWG08	3	11	UNEU6212Z
	UNEU6214Z	G	CSIR	16,80	50	3/4-	812	992	1190	1404	1742	943	10,18	1,85	1883	1,0	3/8	1/4	254 / 10,00	5/28º	1	660	21,4 / 51,2	467 / 18,39	339 / 13,35	296 / 11,65	DWG08	3	11	UNEU6214Z
	UNEU6214Z	D	CSIR	16,80	30	3/4-	812	992	1190	1404	1742	925	5,50	1,88	1883	1,0	3/8	1/4	254 / 10,00	5/28º	1	660	22,3 / 49,1	467 / 18,39	339 / 13,35	296 / 11,65	DWG08	3	11	UNEU6214Z
UNT	UNT6215Z	D	CSIR	17,40	20,8	1/2+	842	1051	1284	1531	1793	847	5,23	2,12	2075	1,3	3/8	1/4	254 / 10,00	5/28º	1	660	27,2 / 60,0	465 / 18,31	340 / 13,39	296 / 11,65	DWG14	3	11	UNT6215Z
	UNT6215Z	G	CSIR	17,40	44,0	1/2+	852	1064	1293	1540	1805	776	8,69	2,33	2088	1,3	3/8	1/4	254 / 10,00	5/28º	1	660	27,2 / 60,0	465 / 18,31	340 / 13,39	296 / 11,65	DWG14	3	11	UNT6215Z
	UNT6217Z	G	CSR	20,40	45,0	3/4	988	1239	1505	1822	2261	1021	11,40	2,21	2503	2,3	1/2	3/8	275 / 10,83	5/31º	1	720	33,5 / 73,9	470 / 18,50	395 / 15,55	324 / 12,76	DWG15	3	12	UNT6217Z
	UNT6217Z	D	CSIR	20,40	31,0	3/4	988	1239	1505	1822	2261	930	5,60	2,43	2503	2,3	1/2	3/8	275 / 10,83	5/31º	1	720	33,5 / 73,9	470 / 18,50	395 / 15,55	324 / 12,76	DWG18	3	12	UNT6217Z
	UNT6220Z	G	CSR	22,40	54,5	1	1138	1436	1766	2129	2710	1107	11,60	2,45	2954	2,3	1/2	3/8	275 / 10,83	5/31º	1	720	34,5 / 76,0	470 / 18,50	395 / 15,55	324 / 12,76	DWG15	3	12	UNT6220Z
	UNT6220Z	D	CSIR	22,40	33,7	1	1138	1436	1766	2129	2710	1085	6,85	2,50	2954	2,3	1/2	3/8	275 / 10,83	5/31º	1	720	34,5 / 76,0	470 / 18,50	395 / 15,55	324 / 12,76	DWG18	3	12	UNT6220Z
UNJ	UNJ6220Z	D	CSIR	26,10	42,0	1	1163	1470	1790	2156	2520	1124	7,18	2,24	2912	2,3	1/2	3/8	275 / 10,83	5/31º	1	720	34,7 / 76,5	481 / 18,94	409 / 16,10	324 / 12,76	DWG27	3	12	UNJ6220Z
	UNJ6220Z	G	CSIR	26,10	72,0	1	1163	1470	1790	2156	2520	1153	12,69	2,19	2912	2,3	1/2	3/8	275 / 10,83	5/31º	1	720	34,7 / 76,5	481 / 18,94	409 / 16,10	324 / 12,76	DWG27	3	12	UNJ6220Z
	UNJ6226Z	D	CSR	34,40	40,0	1+	1390	1740	2100	2466	2840	1344	6,67	2,11	3323	2,3	5/8	3/8	275 / 10,83	5/31º	1	720	37,5 / 82,7	481 / 18,94	409 / 16,10	324 / 12,76	DWG27	3	12	UNJ6226Z

Notas:
Dispositivo de expansión C/V

Existen versiones de alta eficiencia de los modelos UNEK (UNEU) disponibles bajo pedido.

DATOS GENERALES Y RENDIMIENTO

R404A / R507 / R452A - LBP • 60Hz

							DATOS DE RENDIMIENTO ASHRAE																									
SERIE	MODELO	CÓDIGO DE TENSIÓN Y FRECUENCIA	TIPO MOTOR	DESPL. cm³	LRA A	HP	TEMPERATURA DE EVAPORACIÓN °C											VOLUMEN DEL RECEPTOR litros	DIÁMETRO EXTERIOR CONEXIÓN DE VÁLVULA		VENTILADOR				PESO (SOLO REF.) kg	DIMENSIONES GENERALES				CONDENSADOR		MODELO
							-40 W	-35 W	-30 W	PUNTO NOMINAL -23,3 °C				-20 W	-15 W	-10 W			SUCCIÓN pulgadas	LÍQUIDO pulgadas	DIÁMETRO EXTERIOR mm	N.º / ÁNGULO DE HOJAS	N.º DE VENT.	TASA CAUD. DE AIRE m³/h		A mm	B mm	C mm	REF. VISTA EXT.	N.º DE FILAS	N.º DE TUBOS	
										REFRIGER. W	ENT. ALIM. W	CORRIENTE A	EFICIENCIA W/W																			
UNE	UNEK2121GK	G	CSIR	5,45	26,5	1/3	152	199	259	359	298	4,70	1,20	415	513	623		1	3/8	1/4	200 / 7,87	5/28º	1	340	16,6 / 36,6	435 / 17,13	306 / 12,05	254 / 10,00	DWG05	3	8	UNEK2121GK
	UNEK2125GK	G	CSIR	6,20	26,5	1/3+	178	231	295	403	355	5,21	1,14	455	552	659		1	3/8	1/4	230 / 9,06	5/28°	1	420	17,0 / 37,5	435 / 17,13	306 / 12,05	254 / 10,00	DWG05	3	9	UNEK2125GK
	UNEK2134GK	G	CSIR	8,78	37,5	3/4	254	329	423	581	465	6,30	1,25	672	827	1001		1	3/8	1/4	254 / 10,00	5/28º	1	595	17,9 / 39,5	467 / 18,39	339 / 13,35	296 / 11,65	DWG08	3	11	UNEK2134GK
	UNEK2134GK	D	CSIR	8,78	20,0	1/2	254	329	423	581	456	3,41	1,27	672	827	1001		1	3/8	1/4	254 / 10,00	5/28°	1	595	17,9 / 39,5	467 / 18,39	339 / 13,35	296 / 11,65	DWG08	3	11	UNEK2134GK
	UNEK2150GK	G	CSIR	12,12	41,5	1/2+	317	417	540	742	610	7,80	1,22	856	1049	1265		1	3/8	1/4	254 / 10,00	5/28º	1	595	20,0 / 44,1	467 / 18,39	339 / 13,35	296 / 11,65	DWG08	3	11	UNEK2150GK
	UNEK2150GK	D	CSIR	12,12	20,0	1/2+	317	417	540	742	598	4,22	1,24	856	1049	1265		1	3/8	1/4	254 / 10,00	5/28º	1	595	20,0 / 44,1	467 / 18,39	339 / 13,35	296 / 11,65	DWG08	3	11	UNEK2150GK
UNT	UNT2168GK	D	CSR	14,50	29,0	1	342	482	648	911	651	4,30	1,40	1058	1303	1573		1	3/8	1/4	254 / 10,00	5/28°	1	595	26,8 / 59,0	477 / 18,80	398 / 15,7	296 / 11,7	DWG21	4	11	UNT2168GK
	UNT2168GK	G	CSR	14,50	54,5	1	342	482	648	911	633	6,30	1,44	1058	1303	1573		1	3/8	1/4	254 / 10,00	5/28°	1	595	26,8 / 59,0	477 / 18,80	398 / 15,7	296 / 11,7	DWG21	4	11	UNT2168GK
	UNT2180GK	D	CSR	20,40	40,0	1	461	655	880	1245	840	4,65	1,45	1420	1735	2080		1	3/8	1/4	254 / 10,00	5/28°	1	595	27,5 / 60,6	477 / 18,80	398 / 15,7	296 / 11,7	DWG21	4	11	UNT2180GK
	UNT2180GK	G	CSR	20,40	66,0	1	461	655	880	1245	857	8,6	1,45	1420	1735	2080		1	3/8	1/4	254 / 10,00	5/28°	1	595	27,5 / 60,6	477 / 18,80	398 / 15,7	296 / 11,7	DWG21	4	11	UNT2180GK
	UNT2192GK	D	CSR	22,40	40,0	1+	756	825	922	1039	780	3,90	1,33	1086	1333	1507		2,3	3/8	1/4	275 / 10,83	5/31º	1	800	32,1 / 70,6	470 / 18,50	395 / 15,55	324 / 12,76	DWG15	3	12	UNT2192GK
	UNT2192GK	G	CSIR	22,40	56,0	1+	756	825	922	1039	927	7,21	1,12	1086	1333	1507		2,3	3/8	1/4	275 / 10,83	5/31º	1	800	36,2 / 79,8	470 / 18,50	395 / 15,55	324 / 12,76	DWG15	3	12	UNT2192GK
	UNT2212GK	G	CSR	27,80	81,0	2 1/4	720	983	1281	1614	1358	13,31	1,19	1981	2382	2818		2,3	1/2	3/8	275 / 10,83	5/31º	1	800	33,8 / 74,5	470 / 18,50	395 / 15,55	324 / 12,76	DWG15	3	12	UNT2212GK
	UNT2212GK	D	CSR	27,80	45,0	2 1/4	720	983	1281	1614	1090	5,37	1,48	1981	2382	2818		2,3	1/2	3/8	275 / 10,83	5/31º	1	980	34,7 / 76,5	470 / 18,50	395 / 15,55	324 / 12,76	DWG15	3	12	UNT2212GK
UNJ	UNJ2192GK	D	CSR	26,10	40,0	1 1/2+	530	715	930	1170	944	4,58	1,24	1442	1742	2067		2,3	1/2	3/8	275 / 10,83	5/31º	1	720	36,2 / 79,8	481 / 18,94	409 / 16,10	324 / 12,76	DWG27	3	12	UNJ2192GK
	UNJ2212GK	D	CSR	34,40	46,0	2 1/4+	721	1037	1360	1730	1124	5,31	1,54	2136	2571	3048		2,3	5/8	3/8	275 / 10,83	5/31º	1	720	38,3 / 84,2	481 / 18,94	409 / 16,10	324 / 12,76	DWG27	3	12	UNJ2212GK

Notas:
Dispositivo de expansión C/V

Existen versiones de alta eficiencia de los modelos UNEK (UNEU) disponibles bajo pedido.

DATOS GENERALES Y RENDIMIENTO

R404A / R507 / R452A - M/HBP • 60Hz

SERIE	MODELO	CÓDIGO DE TENSIÓN Y FRECUENCIA	TIPO MOTOR	DESPL. cm³	LRA A	HP	DATOS DE RENDIMIENTO ASHRAE – TEMPERATURA DE EVAPORACIÓN °C: -20 W	-15 W	-10 W	-5 W	0 W	PUNTO NOMINAL 7,2 °C: REFRIGER. W	ENT. ALIM. W	CORR. A	EFICIENCIA W/W	10 W	VOLUMEN DEL RECEPTOR litros	DIÁMETRO EXTERIOR CONEXIÓN DE VÁLVULA: SUCCIÓN pulgadas	LÍQUIDO pulgadas	VENTILADOR: DIÁMETRO EXTERIOR mm	N.º / ÁNGULO DE HOJAS	N.º DE VENT.	TASA CAUD. DE AIRE m³/h	PESO (SOLO REFERENCIA) kg	DIMENSIONES GENERALES: A mm	B mm	C mm	REF. VISTA EXT.	CONDENSADOR: N.º DE FILAS	N.º DE TUBOS	MODELO
UNE	UNEK6144GK	G	CSIR	4,52	26,0	1/4	299	366	436	511	592	676	376	4,57	1,80	766	0,5	3/8	1/4	200 / 7,87	5/28º	1	340	17,4 / 38,4	431 / 16,97	306 / 12,05	226 / 8,90	DWG05	3	8	UNEK6144GK
	UNEK6210GK	D	CSIR	8,78	23,0	1/3+	470	557	663	786	928	1087	679	4,21	1,60	1265	1,3	3/8	1/4	254 / 10,00	5/28º	1	595	22,7 / 49,9	465 / 18,31	340 / 13,39	296 / 11,65	DWG08	3	11	UNEK6210GK
	UNEK6210GK	G	CSIR	8,78	38,0	1/3+	470	557	663	786	928	1087	642	7,23	1,69	1265	1,3	3/8	1/4	254 / 10,00	5/28º	1	595	22,7 / 49,9	465 / 18,31	340 / 13,39	296 / 11,65	DWG08	3	11	UNEK6210GK
	UNEK6213GK	D	CSIR	12,12	30,0	1/2+	626	785	945	1106	1267	1430	917	5,77	1,56	1756	1,3	3/8	1/4	254 / 10,00	5/28º	1	595	22,3 / 49,0	465 / 18,19	340 / 13,39	296 / 11,65	DWG08	3	11	UNEK6213GK
	UNEK6213GK	G	CSIR	12,12	51,0	1/2+	626	785	945	1106	1267	1430	972	11,42	1,47	1756	1,3	3/8	1/4	254 / 10,00	5/28º	1	595	20,8 / 45,8	465 / 18,19	340 / 13,39	296 / 11,65	DWG08	3	11	UNEK6213GK
UNT	UNT6217GK	D	CSIR	12,60	27,0	3/4	871	1091	1329	1584	1858	2284	798	4,20	2,86	2460	2,3	1/2	3/8	275 / 10,83	5/31º	1	640	30,0 / 66,1	470 / 18,50	395 / 15,55	324 / 12,76	DWG18	3	12	UNT6217GK
	UNT6217GK	G	CSIR	12,60	50,0	3/4	871	1091	1329	1584	1858	2284	814	7,77	2,81	2460	2,3	1/2	3/8	275 / 10,83	5/31º	1	640	30,0 / 66,1	470 / 18,50	395 / 15,55	324 / 12,76	DWG18	3	12	UNT6217GK
	UNT6220GK	D	CSR	14,50	26,5	3/4	1038	1308	1586	1872	2166	2604	1177	5,82	2,21	2779	2,3	1/2	3/8	275 / 10,83	5/31º	1	640	31,0 / 68,2	470 / 18,50	395 / 15,55	324 / 12,76	DWG15	3	12	UNT6220GK
	UNT6220GK	G	CSIR	14,50	54,5	3/4	1038	1308	1586	1872	2166	2604	1200	10,59	2,17	2779	2,3	1/2	3/8	275 / 10,83	5/31º	1	640	31,0 / 68,2	470 / 18,50	395 / 15,55	324 / 12,76	DWG18	3	12	UNT6220GK
	UNT6222GK	D	CSR	17,40	33,7	1	1236	1526	1834	2161	2507	3037	1428	8,65	2,13	3253	2,3	1/2	3/8	275 / 10,83	5/31º	1	640	33,5 / 73,9	470 / 18,50	395 / 15,55	324 / 12,76	DWG15	3	12	UNT6222GK
	UNT6222GK	G	CSR	17,40	70,0	1	1236	1526	1834	2161	2507	3037	1457	16,00	2,13	3253	2,3	1/2	3/8	275 / 10,83	5/31º	1	640	33,5 / 73,9	470 / 18,50	395 / 15,55	324 / 12,76	DWG15	3	12	UNT6222GK
UNJ	UNJ9226GK	D	CSR	21,70	37,0	1+	1522	1745	2077	2338	2890	3508	1611	7,82	2,18	4194	2,3	5/8	3/8	300 / 11,81	5/28º	1	1200	37,5 / 82,7	512 / 20,16	410 / 16,14	390 / 15,35	DWG22	4	14	UNJ9226GK

R290 • MBP • 60Hz

SERIE	MODELO	CÓDIGO DE TENSIÓN Y FRECUENCIA	TIPO MOTOR	DESPL. cm³	LRA A	HP	DATOS DE RENDIMIENTO ASHRAE – TEMPERATURA DE EVAPORACIÓN °C: PUNTO NOMINAL 7,2 °C: REFRIGER. W	ENT. ALIM. W	CORRIENTE A	EFICIENCIA W/W	-20 W	-15 W	DATOS DE RENDIMIENTO EN13215 – PUNTO NOMINAL -10 °C: REFRIGER. W	ENT. ALIM. W	EFICIENCIA W/W	-5 W	0 W	5 W	10 W	VOLUMEN DEL RECEPTOR litros	DIÁMETRO EXTERIOR CONEXIÓN DE VÁLVULA: SUCCIÓN pulgadas	LÍQUIDO pulgadas	VENTILADOR: DIÁMETRO EXTERIOR mm	N.º / ÁNGULO DE HOJAS	N.º DE VENT.	TASA CAUDAL DE AIRE m³/h	PESO (SOLO REFERENCIA) kg	DIMENSIONES GENERALES: A mm	B mm	C mm	REF. VISTA EXT.	CONDENSADOR: N.º DE FILAS	N.º DE TUBOS	MODELO
UNE	UNEK6152U	G	CSIR	5,45	25	1/4	903	350	4,46	2,58	329	416	507	279	1,82	602	702	805	913	1,0	3/8	1/4	230	5/28º	1	420	17,1	435	305	254	DWG05	3	9	UNEK6152U
	UNEU6181U	G	CSIR	7,28	30	1/3	1269	434	4,79	2,92	497	591	701	342	2,05	827	968	1124	1296	1,0	3/8	1/4	254	5/28º	1	595	23,8	465	340	296	DWG08	3	11	UNEU6181U

Notas:
Dispositivo de expansión C/V

Existen versiones de alta eficiencia de los modelos UNEK (UNEU) disponibles bajo pedido.

DOBLE VENTILADOR R404A

R404A / R507 / R452A - LBP • 50Hz

SERIE	MODELO	CÓDIGO DE TENSIÓN Y FRECUENCIA	TIPO MOTOR	DESPL. cm³	LRA A	HP	DATOS DE RENDIMIENTO ASHRAE				DATOS DE RENDIMIENTO EN13215										VOLUMEN DEL RECEPTOR litros	DIÁMETRO EXTERIOR CONEXIÓN DE VÁLVULA		VENTILADOR				PESO (SOLO REF.) kg	DIMENSIONES GENERALES				CONDENSADOR		MODELO
							TEMPERATURA DE EVAPORACIÓN °C																												
							PUNTO NOMINAL -23,3 °C				-40	PUNTO NOMINAL -35 °C			-30	-25	-20	-15		-10		SUCCIÓN	LÍQUIDO	DIÁMETRO EXTERIOR	N.º / ÁNGULO DE HOJAS	N.º DE VENTIL.	TASA CAUDAL DE AIRE m³/h		A	B	C	REF. VISTA EXT.	N.º DE FILAS	N.º DE TUBOS	
							REFRIGER. W	ENT. ALIM. W	CORRIENTE A	EFICIENCIA W/W	W	REFRIGER. W	ENT. ALIM. W	EFICIENCIA W/W	W	W	W	W		W		pulgadas	pulgadas	mm					mm	mm	mm				
UNT	ULNT2212GK	A	CSR	27,8	33	2-	1443	991	5,84	1,46	515	669	710	0,94	873	1130	1438	1820		2258	2,3	1/2	3/8	2X254	5/28º	2	1190	40,0	600	440	321	DWG20	3	11	ULNT2212GK
UNJ	ULNJ2212GK	A	CSR	34,4	36	2	1599	1175	6,14	1,36	488	717	745	0,96	962	1251	1574	1950		2366	2,3	5/8	3/8	2X254	5/28º	2	1190	40,0	612	440	296	DWG25	3	11	ULNJ2212GK

R404A / R507 / R452A - M/HBP • 50Hz

SERIE	MODELO	CÓDIGO DE TENSIÓN Y FRECUENCIA	TIPO MOTOR	DESPL. cm³	LRA A	HP	DATOS DE RENDIMIENTO ASHRAE				DATOS DE RENDIMIENTO EN13215										VOLUMEN DEL RECEPTOR litros	DIÁMETRO EXTERIOR DE CONEXIÓN DE VÁLVULA		VENTILADOR				PESO (SOLO REF.) kg	DIMENSIONES GENERALES				CONDENSADOR		MODELO
							TEMPERATURA DE EVAPORACIÓN °C																												
							PUNTO NOMINAL 7,2 °C				-20	-15	PUNTO NOMINAL -10 °C			-5	0	5		10		SUCCIÓN	LÍQUIDO	DIÁMETRO EXTERIOR	N.º / ÁNGULO DE HOJAS	N.º DE VENTIL.	TASA CAUDAL DE AIRE m³/h		A	B	C	REF. VISTA EXT.	N.º DE FILAS	N.º DE TUBOS	
							REFRIGER. W	ENT. ALIM. W	CORRIENTE A	EFICIENCIA W/W	W	W	REFRIGER. W	ENT. ALIM. W	EFICIENCIA W/W	W	W	W		W		pulgadas	pulgadas	mm					mm	mm	mm				
UNT	ULNT6226GK	A	CSR	22,4	38	1+	3016	1500	8,17	2,01	1091	1391	1706	1076	1,59	2048	2414	2808		3210	2,3	1/2	3/8	2X254	5/28º	2	1190	38,6	600	440	296	DWG20	3	11	ULNT6226GK
UNJ	ULNJ9226GK	V	CSR	21,7	27,5	1+	3141	1403	6,79	2,24	1047	1364	1701	1035	1,64	2071	2473	2909		3360	2,3	5/8	3/8	2X254	5/28º	2	1190	39,7	612	440	296	DWG25	3	11	ULNJ9226GK
	ULNJ9226GS	M	TRIFÁSICO	21,7	10	1	2720	1300	3,9	2,09	1040	1351	1655	950	1,74	1951	2259	2565		2831	2,3	5/8	3/8	2X254	5/28º	2	1400	43	785	490	296	DWG24	4	11	ULNJ9226GS
	ULNJ9232GK	A	CSR	26,1	43	1 1/4	3474	1719	8,38	2,02	1214	1565	1929	1040	1,85	2341	2770	3229		3696	2,3	5/8	1/2	2X254	5/28º	2	850	43,3	785	440	296	DWG23	3	11	ULNJ9232GK
	ULNJ9232GS	M	TRIFÁSICO	26,1	13	1 1/4	3365	1709	4,4	1,97	1265	1646	2015	1256	1,60	2376	2751	3124		3523	2,3	5/8	1/2	2X254	5/28º	2	1400	44	785	490	296	DWG24	3	11	ULNJ9232GS
	ULNJ9238GK	V	CSR	32,7	43	1 1/2+	4104	2221	11,19	1,85	1507	1905	2325	1608	1,45	2942	3282	3819		4372	2,3	5/8	1/2	2X254	5/28º	2	1140	45	785	460	296	DWG23	4	11	ULNJ9238GK
	ULNJ9238GS	M	TRIFÁSICO	32,7	22	1 1/2+	4231	2215	5,48	1,91	1614	2012	2438	1171	2,08	2904	3426	3942		4487	2,3	5/8	1/2	2X254	5/28º	2	1600	45,4	785	490	296	DWG24	4	11	ULNJ9238GS

R404A / R507 / R452A - M/HBP • 60Hz

SERIE	MODELO	CÓDIGO DE TENSIÓN Y FREC.	TIPO MOTOR	DESPL. cm³	LRA A	HP	DATOS DE RENDIMIENTO ASHRAE										VOLUMEN DEL RECEPTOR litros		DIÁMETRO EXTERIOR CONEXIÓN DE VÁLVULA		VENTILADOR				PESO (SOLO REF.) kg	DIMENSIONES GENERALES				CONDENSADOR		MODELO
							TEMPERATURA DE EVAPORACIÓN °C																										
							-20	-15	-10	-5	0	PUNTO NOMINAL 7,2 °C				10			SUCCIÓN	LÍQUIDO	DIÁMETRO EXTERIOR	N.º / ÁNGULO DE HOJAS	N.º DE VENTIL.	TASA CAUDAL DE AIRE m³/h		A	B	C	REF. VISTA EXT.	N.º DE FILAS	N.º DE TUBOS	
							W	W	W	W	W	REFRIGER. W	ENT. ALIM. W	CORRIENTE A	EFICIENCIA W/W	W	litros		pulgadas	pulgadas	mm					mm	mm	mm				
UNJ	UNJ9226GK	D	CSR	21,7	37	1+	1522	1745	2077	2338	2890	3508	1611	7,82	2,18	4194	2,3		5/8	3/8	2X254/10,00	5/28º	2	850	39,1 / 76,5	614	440	320	DWG26	3	11	ULNJ9226GK

Notas:
Dispositivo de expansión C/V

embraco

UNIDADES GEMINI

R134a • M/HBP • 50Hz

SERIE	MODELO	CÓDIGO TENS. Y FREC.	TIPO MOTOR	DESPL. cm³	LRA A	HP	DATOS DE RENDIMIENTO ASHRAE – TEMPERATURA DE EVAPORACIÓN °C – PUNTO NOMINAL 7,2 °C – REFRIGER. W	ENT. ALIM. W	CORRIENTE A	EFICIENCIA W/W	DATOS DE RENDIMIENTO EN13215 – -20 W	-15 W	PUNTO NOMINAL -10 °C – REFRIGER. W	ENT. ALIM. W	EFICIENCIA W/W	-5 W	0 W	5 W	10 W	VOL. DEL RECEPT. litros	DIÁMETRO EXTERIOR DE CONEXIÓN DE VÁLVULA – SUCCIÓN pulgadas	LÍQUIDO pulgadas	VENTILADOR – DIÁMETRO EXTERIOR mm	N.º / ÁNGULO DE HOJAS	N.º DE VENTI-LADO-RES	TASA CAU-DAL DE AIRE m³/h	MOTOR DE VENTILADOR – SALIDA NOMINAL W	ENTRADA NOMINAL W	ENTRADA NOMINAL A	PESO (SOLO REF.) kg	DIMENSIONES GENERALES – A mm	B mm	C mm	REF. VISTA EXT.	CONDENSADOR – N.º DE FILAS	N.º DE TUBOS	MODELO
UGNJ	**UGNJ6220ZX**	M	TRIFÁSICO	2X26,10	2X10,0	1 1/2	4570	2008	3,2	2,28	-	1565	2072	1297	1,60	2655	3366	4141	4976	2,3	1/2	3/8	250	7	2	3020	-	2X100	2X0,2	84	1093	551	311	DWG34	4	11	**UGNJ6220ZX**
	UGNJ6226ZX	M	TRIFÁSICO	2X34,40	2X13,0	2	6012	2586	4,6	2,32	-	2160	2781	1780	1,56	3533	4419	5409	6488	2,3	1/2	3/8	250	7	2	3020	-	2X100	2X0,2	84	1093	551	311	DWG34	4	11	**UGNJ6226ZX**

R404A / R507 / R452A • LBP • 50Hz

SERIE	MODELO	CÓDIGO TENS. Y FREC.	TIPO MOTOR	DESPL. cm³	LRA A	HP	DATOS DE RENDIMIENTO ASHRAE – TEMPERATURA DE EVAPORACIÓN °C – PUNTO NOMINAL -23,3 °C – REFRIGER. W	ENT. ALIM. W	CORRIENTE A	EFICIENCIA W/W	DATOS DE RENDIMIENTO EN13215 – -40 W	PUNTO NOMINAL -35 °C – REFRIGER. W	ENT. ALIM. W	EFICIENCIA W/W	-30 W	-25 W	-20 W	-15 W	-10 W	VOL. DEL RECEPT. litros	DIÁMETRO EXTERIOR DE CONEXIÓN DE VÁLVULA – SUCCIÓN pulgadas	LÍQUIDO pulgadas	VENTILADOR – DIÁMETRO EXTERIOR mm	N.º / ÁNGULO DE HOJAS	N.º DE VENT.	TASA CAUDAL DE AIRE m³/h	MOTOR DE VENTILADOR – SALIDA NOMINAL W	ENTRADA NOMINAL W	ENTRADA NOMINAL A	PESO (SOLO REF.) kg	DIMENSIONES GENERALES – A mm	B mm	C mm	REF. VISTA EXT.	CONDENSADOR – N.º DE FILAS	N.º DE TUBOS	MODELO
UGNT	**UGNT2180GK**	A	CSR	2X20,40	2X34,5	2	2135	1708	7	1,25	713	987	1012	0,98	1318	1682	2164	2768	3446	2,3	1/2	3/8	254	5/28º	2	1325	2X16	2X60	2X0,42	80	850	530	293	DWG36	4	11	**UGNT2180GK**
UGNJ	**UGNJ2192GK**	A	CSR	2X26,10	2X26,0	2 1/4	2396	1884	8,62	1,27	718	990	1065	0,93	1315	1839	2367	2993	3687	2,3	1/2	3/8	254	5/28º	2	1325	2X16	2X60	2X0,42	75	1093	551	311	DWG33	4	11	**UGNJ2192GK**
	UGNJ2192GS	M	TRIFÁSICO	2X26,10	2X13,5	2 1/4	2162	1800	4,20	1,20	718	990	1088	0,91	1315	1691	2126	2640	3209	2,3	1/2	3/8	254	5/28º	2	1700	2X34	2X100	2X0,38	85	1093	551	311	DWG33	4	11	**UGNJ2192GS**
	UGNJ2212GK	A	CSR	2X34,40	2X36,0	2 3/4	3198	2350	12,2	1,36	976	1433	1496	0,96	1924	2502	3148	3900	4732	2,3	1/2	3/8	254	5/28º	2	1325	2X16	2X60	2X0,42	82	1093	551	311	DWG33	4	11	**UGNJ2212GK**
	UGNJ2212GS	M	TRIFÁSICO	2X34,40	2X20,6	2 3/4	3198	2958	4,60	1,08	1198	1635	1657	0,99	2129	2680	3287	3951	4672	2,3	1/2	3/8	254	5/28º	2	1700	2X34	2X100	2X0,38	80	1093	551	311	DWG33	4	11	**UGNJ2212GS**

R404A / R507 / R452A • M/HBP • 50Hz

SERIE	MODELO	CÓDIGO TENS. Y FREC.	TIPO MOTOR	DESPL. cm³	LRA A	HP	DATOS DE RENDIMIENTO ASHRAE – TEMPERATURA DE EVAPORACIÓN °C – PUNTO NOMINAL 7,2 °C – REFRIGER. W	ENT. ALIM. W	CORRIENTE A	EFICIENCIA W/W	DATOS DE RENDIMIENTO EN13215 – -20 W	-15 W	PUNTO NOMINAL -10 °C – REFR. W	ENT. ALIM. W	EFICIENCIA W/W	-5 W	0 W	5 W	10 W	VOL. DEL RECEPT. litros	DIÁMETRO EXTERIOR CONEXIÓN DE VÁLVULA – SUCCIÓN pulgadas	LÍQUIDO pulgadas	VENTILADOR – DIÁMETRO EXTERIOR mm	N.º / ÁNGULO DE HOJAS	N.º DE VENT.	TASA CAUDAL DE AIRE m³/h	MOTOR DE VENTILADOR – SALIDA NOMINAL W	ENTRADA NOMINAL W	ENTRADA NOMINAL A	PESO (SOLO REF.) kg	DIMENSIONES GENERALES – A mm	B mm	C mm	REF. VISTA EXT.	CONDENSADOR – N.º DE FILAS	N.º DE TUBOS	MODELO
UGNJ	**UGNJ9226GK**	V	CSR	2X21,70	2X38,0	2	6082	2806	12,8	2,17	1974	2420	3053	1830	1,67	3783	4607	5534	6500	2,3	1/2	3/8	250	7	2	3008	-	2X115	2X0,51	82	1093	551	311	DWG34	4	11	**UGNJ9226GK**
	UGNJ9226GS	M	TRIFÁSICO	2X21,70	2X10,0	2	5440	2600	7,8	2,09	1793	2397	3005	2115	1,42	3636	4318	5029	5662	2,3	1/2	3/8	250	7	2	3020	-	2X100	2X0,2	72,5	1093	551	311	DWG34	4	11	**UGNJ9226GS**
	UGNJ9232GK	A	CSR	2X26,10	2X43,0	2 1/2	6722	3438	16,8	1,96	2114	2780	3489	2498	1,40	4287	5169	6144	7138	2,3	1/2	3/8	250	7	3	3595	-	3X115	3X0,51	84	1093	551	311	DWG35	4	11	**UGNJ9232GK**
	UGNJ9232GS	M	TRIFÁSICO	2X26,10	2X13,0	2 1/2	6730	3418	5,6	1,97	2180	2920	3660	2460	1,49	4428	5259	6125	8538	2,3	1/2	3/8	250	7	3	3660	-	3X100	3X0,2	81	1093	551	311	DWG35	4	11	**UGNJ9232GS**
	UGNJ9238GK	V	CSR	2X32,70	2X43,0	3	8208	4442	20,2	1,85	3539	4227	4972	3538	1,41	5771	6626	7537	8502	2,3	1/2	3/8	250	7	3	3595	-	3X115	3X0,51	88	1093	551	311	DWG35	4	11	**UGNJ9238GK**
	UGNJ9238GS	M	TRIFÁSICO	2X32,70	2X22,0	3	8332	4370	7,2	1,91	2701	3616	4533	3045	1,49	5482	6512	7657	8538	2,3	1/2	3/8	250	7	3	3595	-	3X115	3X0,51	87	1093	551	311	DWG35	4	11	**UGNJ9238GS**

Notas:
Dispositivo de expansión C/V

embraco

DATOS GENERALES Y RENDIMIENTO

SLIDING UNIT

R134a • MBP • 50Hz

SERIE	MODELO	CÓDIGO DE TENSIÓN Y FRECUENCIA	TIPO MOTOR	DESPL. cm³	LRA A	HP	DATOS DE RENDIMIENTO ASHRAE													VOL. DEL RECEPT. litros	DIÁMETRO EXTERIOR CONEXIÓN DE VÁLVULA		VENTILADOR		PESO (SOLO REF.) kg	DIMENSIONES GENERALES				CONDENSADOR		MODELO
							TEMPERATURA DE EVAPORACIÓN °C																									
							PUNTO NOMINAL 7,2 °C			-15	PUNTO NOMINAL -10 °C				-5	0		5	10		SUCCIÓN	LÍQUIDO	DIÁMETRO EXTERIOR	TASA CAUDAL DE AIRE m³/h		A	B	C	REF. VISTA EXT.	N.º DE FILAS	N.º DE TUBOS	
							REFRIGER. W	ENT. ALIM. W	CORRIENTE A	W	REFR. W	ENT. ALIM. W	CORRIENTE A	EFICIENCIA W/W	W	W		W	W		pulgadas	pulgadas	mm			mm	mm	mm				
UNE	UDNEK6210Z	A	CSIR	12,12	19,5	1/3+	1150	522	3,05	479	597	364	2,55	1,64	729	875		1036	1212	1,1	3/8	1/4	250	840	65	822	460	470	DWG37	3	11	UDNEK6210Z
	UDNEK6212Z	A	CSIR	14,3	19,5	1/2	1342	652	3,88	545	662	438	3,30	1,51	883	968		1280	1327	1,1	3/8	1/4	250	840	66	822	460	470	DWG37	3	11	UDNEK6212Z
	UDNEK6214Z	A	CSIR	16,8	21,2	1/2+	1439	776	5,06	610	758	542	4,32	1,40	931	1098		1374	1541	1,1	3/8	1/4	250	840	66	822	460	470	DWG37	3	12	UDNEK6214Z
UNT	UDNT6215Z	N	CSIR	17,4	21	1/2+	1566	741	4,4	657	820	479	3,30	1,71	1001	1200		1416	1641	2,3	3/8	1/4	250	840	69	822	460	470	DWG37	3	12	UDNT6215Z
	UDNT6217Z	A	CSR	20,4	25	3/4+	1798	779	5,41	774	956	615	4,53	1,55	1166	1406		1647	1872	2,3	1/2	3/8	250	840	75,5	822	460	470	DWG37	3	12	UDNT6217Z
UNJ	UDNJ6220Z	A	CSR	26,1	35	1	2312	1083	6,37	963	1226	738	5,23	1,66	1512	1832		2158	2516	2,3	1/2	3/8	250	840	75,5	822	460	470	DWG37	3	12	UDNJ6220Z
	UDNJ6226Z	A	CSR	34,4	31	1 1/4	2983	1360	6,8	1234	1521	901	6,07	1,69	1835	2177		2547	2944	2,3	1/2	3/8	300	1450	82	822	460	470	DWG37	3	14	UDNJ6226Z

R404A / R507 / R452A - LBP • 50Hz

SERIE	MODELO	CÓDIGO DE TENSIÓN Y FRECUENCIA	TIPO MOTOR	DESPL. cm³	LRA A	HP	DATOS DE RENDIMIENTO ASHRAE														VOL. DEL RECEPT. litros	DIÁMETRO EXTERIOR CONEXIÓN DE VÁLVULA		VENTILADOR		PESO (SOLO REF.) kg	DIMENSIONES GENERALES				CONDENSADOR		MODELO
							TEMPERATURA DE EVAPORACIÓN °C																										
							PUNTO NOMINAL -23,3 °C			-40	PUNTO NOMINAL -35 °C				-30	-25		-20	-15	-10		SUCCIÓN	LÍQUIDO	DIÁMETRO EXTERIOR	TASA CAUDAL DE AIRE m³/h		A	B	C	REF. VISTA EXT.	N.º DE FILAS	N.º DE TUBOS	
							REFRIGER. W	ENT. ALIM. W	CORRIENTE A	W	REFRIGER. W	ENT. ALIM. W	CORRIENTE A	EFICIENCIA W/W	W	W		W	W	W		pulgadas	pulgadas	mm			mm	mm	mm				
UNE	UDNEK2150GK	A	CSIR	12,12	19,5	3/4	535	525	3,6	236	319	386	3,05	0,83	387	497		578	690	830	1,1	3/8	1/4	250	840	65	822	460	470	DWG37	3	11	UDNEK2150GK
	UDNEK2168GK	A	CSIR	14,3	18,5	1	608	602	4,1	312	386	444	3,5	0,87	497	614		730	841	930	1,1	3/8	1/4	250	840	66	822	460	470	DWG37	3	12	UDNEK2168GK
UNT	UDNT2180GK	A	CSR	20,4	34,5	1+	809	762	4,7	423	538	575	2,8	0,94	668	813		973	1147	1336	2,3	1/2	3/8	250	840	66	822	460	470	DWG37	3	12	UDNT2180GK
	UDNT2192GK	A	CSR	22,4	34,5	1 1/2	912	744	3,8	450	607	553	2,9	1,10	773	950		1136	1332	1538	2,3	1/2	3/8	300	1450	75,5	822	460	470	DWG37	3	12	UDNT2192GK
	UDNT2212GK	A	CSR	27,8	33	2-	1125	955	4,8	556	725	710	3,7	1,02	915	1134		1355	1606	1873	2,3	1/2	3/8	300	1450	75,5	822	460	470	DWG37	3	14	UDNT2212GK
UNJ	UDNJ2212GK	A	CSR	34,4	36	2	1315	1210	5,9	617	849	848	4,4	1,00	1085	1339		1565	1810	2057	2,3	1/2	3/8	300	1450	76	822	460	470	DWG37	3	14	UDNJ2212GK
UL	UDL63B752BBK	A	CSR	46	49	2 1/6	2251	1288	7,04	631	947	815	5,28	1,16	1281	1632		2002	2390	2795	4	5/8	3/8	400	2750	116	890	632	599	DWG39	4	18	UDL63B752BBK
	UDL63A113BBK	A	CSR	65	60	3 1/5	3333	1856	8,82	967	1377	1183	6,21	1,16	1854	2399		3012	3692	4441	4	5/8	3/8	400	2750	116	890	632	599	DWG39	4	18	UDL63A113BBK
	UDL63A183BBK	A	CSR	99	104	4	4169	2344	12,7	1537	1958	1745	10,66	1,12	2458	3037		3695	4432	5248	4	3/4	1/2	400	2750	116	890	632	599	DWG39	4	18	UDL63A183BBK

Notas:
Dispositivo de expansión C/V

DATOS GENERALES Y RENDIMIENTO

SLIDING UNIT

R404A / R507 / R452A - M/HBP • 50Hz

							DATOS DE RENDIMIENTO ASHRAE					DATOS DE RENDIMIENTO EN13215																				
SERIE	MODELO	CÓDIGO DE TENSIÓN Y FRECUENCIA	TIPO MOTOR	DESPL. cm³	LRA A	HP	TEMPERATURA DE EVAPORACIÓN °C														VOL. DEL RECEPT. litros	DIÁMETRO EXTERIOR CONEXIÓN DE VÁLVULA		VENTILADOR		PESO (SOLO REF.) kg	DIMENSIONES GENERALES				CONDENSADOR		MODELO
							PUNTO NOMINAL 7,2 °C			-20 W	-15 W	PUNTO NOMINAL -10 °C					-5 W	0 W	5 W	10 W		SUCCIÓN pulgadas	LÍQUIDO pulgadas	DIÁMETRO EXTERIOR mm	TASA CAUD. DE AIRE m³/h		A mm	B mm	C mm	REF. VISTA EXT.	N.º DE FILAS	N.º DE TUBOS	
							REFRIGER. W	ENT. ALIM. W	CORRIENTE A			REFRIGER. W	ENT. ALIM. W	CORRIENTE A	EFICIENCIA W/W																		
UNE	UDNEK6210GK	A	CSIR	8,78	16,1	1/2	1123	662	3,70	521	640	704	466	2,9	1,51		883	1006	1131	1258	1,1	3/8	1/4	250	840	65	822	460	470	DWG37	3	11	UDNEK6210GK
	UDNEK6213GK	A	CSIR	12,12	19,3	1/2+	1490	823	4,40	720	814	907	660	4,7	1,37		1035	1187	1378	1594	1,1	3/8	1/4	250	840	66	822	460	470	DWG37	3	12	UDNEK6213GK
	UDNEK6217GK	A	CSR	14,3	21,5	3/4	1671	1214	5,80	796	994	1184	703	3,35	1,68		1317	1443	1583	1723	2,3	1/2	3/8	250	840	67	822	460	470	DWG37	3	12	UDNEK6217GK
UNT	UDNT6222GK	A	CSR	17,4	30	1-	2052	1240	6,20	890	1099	1314	826	4,3	1,59		1535	1763	1996	2235	2,3	1/2	3/8	250	840	75,5	822	460	470	DWG37	3	12	UDNT6222GK
	UDNT6226GK	A	CSR	22,4	39	1+	2593	1563	7,30	1183	1429	1614	1076	5,3	1,50		1933	2191	2454	2720	2,3	1/2	3/8	300	1450	75,5	822	460	470	DWG37	3	14	UDNT6226GK
UNJ	UDNJ9232GK	A	CSR	26,1	43	1 1/4	3005	2086	9,80	1406	1745	2055	1282	7,5	1,60		2342	2601	2834	3076	2,3	1/2	3/8	300	1450	82	822	460	470	DWG37	3	14	UDNJ9232GK
	UDNJ9238GK	V	CSR	32,7	43	1 1/2+	3820	2478	11,31	1657	2044	2422	1660	7,76	1,46		2791	3153	3506	3851	2,3	1/2	3/8	300	1300	82,5	822	460	470	DWG37	4	14	UDNJ9238GK
UH	UDH79B26UABHA	A	CSR	48	58	2 2/7	6544	3235	16,61	2408	3012	3675	2208	12,5	1,66		4398	5181	6024	6926	4	5/8	3/8	400	2750	116	890	632	599	DWG39	4	18	UDH79B26UABHA
	UDH73A383DBE	380-415	TRIFÁ-SICO	68	39	3	8657	3540	6,12	2961	3775	4680	2423	4,62	1,93		5676	6762	7938	9205	4	3/4	3/8	450	3940	165	1063	778	768	DWG38	4	20	UDH73A383DBE
	UDH73A503DBE	380-415	TRIFÁ-SICO	84	53	4 1/5	12309	3003	8,21	4299	5329	6538	2360	6,06	2,77		7925	9492	11238	13163	10	7/8	1/2	500	4900	165	1063	778	768	DWG38	5	24	UDH73A503DBE
	UDH73A623DBE	380-415	TRIFÁ-SICO	103	62	4 3/5	12330	5929	10,19	5237	6574	7876	4125	7,41	1,91		9142	10373	11569	12729	10	7/8	1/2	500	4900	165	1063	778	768	DWG38	5	24	UDH73A623DBE
	UDH79A723DBV	380-415	TRIFÁ-SICO	117	79	5	13822	6833	12,16	5908	7578	9121	4892	9,55	1,86		10536	11825	12986	14020	10	7/8	1/2	500	4900	165	1063	778	768	DWG38	5	24	UDH79A723DBV

Notas:
Dispositivo de expansión C/V

SUPERTROPICAL

R404A / R507 / R452A - LBP • 50Hz

SERIE	MODELO	CÓDIGO DE TENSIÓN Y RECUENCIA	TIPO MOTOR	DESPL. cm³	LRA A	HP	DATOS DE RENDIMIENTO ASHRAE – TEMPERATURA DE EVAPORACIÓN °C – PUNTO NOMINAL -23,3 °C – REFRIGER. W	ENT. ALIM. W	CORR. A	EFICIENCIA W/W	-40 W	DATOS DE RENDIMIENTO EN13215 – PUNTO NOMINAL -35 °C – REFRIGER. W	ENT. ALIM. W	EFICIENCIA W/W	-30 W		-25 W	-20 W	-15 W	-0 W	VOL. DEL RECEPT. litros	DIÁMETRO EXTERIOR CONEXIÓN DE VÁLVULA – SUCCIÓN pulgadas	LÍQUIDO pulgadas	VENTILADOR – DIÁMETRO EXTERIOR mm	N.º / ÁNGULO DE HOJAS	N.º DE VENT.	TASA CAUD. DE AIRE m³/h	PESO (SOLO REF.) kg	DIMENSIONES GENERALES – A mm	B mm	C mm	REF. VISTA EXT.	CONDENSADOR – N.º DE FILAS	N.º DE TUBOS	MODELO
UNJ	**USNJ2192GK**	A	CSR	26,1	26,0	1 1/2	1410	1032	5,1	1,37	542	742	785	0,95	945		1,102	1385	1502	1854	2,3	1/2	3/8	275	5/31º	1	1450	38	482	411	372	DWG29	3	14	**USNJ2192GK**
	USNJ2212GK	A	CSR	34,4	36,0	2	1758	1288	6,3	1,36	573	789	834	0,95	1051		1,423	1726	2156	2597	2,3	5/8	3/8	275	5/31º	1	1450	39	482	411	372	DWG29	3	14	**USNJ2212GK**

R404A / R507 / R452A - M/HBP • 50Hz

SERIE	MODELO	CÓDIGO DE TENSIÓN Y FRECUENCIA	TIPO MOTOR	DESPL. cm³	LRA A	HP	DATOS DE RENDIMIENTO ASHRAE – TEMPERATURA DE EVAPORACIÓN °C – PUNTO NOMINAL 7,2 °C – REFRIGER. W	ENT. ALIM. W	CORR. A	EFICIENCIA W/W	-20 W	-15 W	DATOS DE RENDIMIENTO EN13215 – PUNTO NOMINAL -10 °C – REFRIGER. W	ENT. ALIM. W	EFICIENCIA W/W		-5 W	0 W	5 W	10 W	VOL. DEL RECEPT. litros	DIÁMETRO EXTERIOR CONEXIÓN DE VÁLVULA – SUCCIÓN pulgadas	LÍQUIDO pulgadas	VENTILADOR – DIÁMETRO EXTERIOR mm	N.º / ÁNGULO DE HOJAS	N.º DE VENT.	TASA CAUD. DE AIRE m³/h	PESO (SOLO REF.) kg	DIMENSIONES GENERALES – A mm	B mm	C mm	REF. VISTA EXT.	CONDENSADOR – N.º DE FILAS	N.º DE TUBOS	MODELO
UEMT	**USEMT6165GK**	A	CSIR	5,20	10,4	1/4	1020	351	2,2	2,91	375	448	530	305	1,74		620	719	840	972	1,1	3/8	1/4	254	5/28°	1	595	17	466	343	296	DWG04	3	11	**USEMT6165GK**
UNE	**USNEK6210GK**	A	CSIR	8,78	16,1	1/2	1563	733	4,12	2,13	541	683	792	448	1,77		921	1084	1248	1603	1,1	3/8	1/4	254	5/28°	1	595	22,7	476	399	296	DWG10	3	11	**USNEK6210GK**
	USNEK6213GK	A	CSIR	12,12	19,3	1/2+	1930	965	5,3	2,00	660	856	1035	675	1,53		1208	1369	1512	1886	1,1	3/8	1/4	275	5/31º	1	1450	24	476	399	324	DWG11	3	12	**USNEK6213GK**
UNJ	**USNJ9226GK**	V	CSR	21,7	27,5	1	3436	1540	7,2	2,23	1164	1498	1876	1070	1,75		2282	2684	3384	3693	2,3	5/8	3/8	300	-	1	1450	39	600	440	372	DWG31	3	14	**USNJ9226GK**
	USNJ9232GK	A	CSR	26,1	43,0	1 1/4	3587	1832	8,6	1,96	1435	1787	2206	1282	1,72		2482	2757	3976	4012	3,9	5/8	1/2	300	-	1	1300	46	600	440	372	DWG31	4	14	**USNJ9232GK**
	USNJ9238GK	V	CSR	32,7	43,0	1 1/2+	4512	2332	11,2	1,93	1812	2103	2577	1610	1,60		3287	3622	4540	4893	3,9	5/8	1/2	300	-	1	2200	48	600	440	426	DWG32	4	16	**USNJ9238GK**
	USNJ9238GS	M	CSR	32,7	22,0	1 1/2+	4863	2543	5,3	1,91	1866	2234	2668	1472	1,81		3356	3834	4763	4968	3,9	5/8	1/2	300	-	1	2200	48	600	440	426	DWG32	4	16	**USNJ9238GS**

Notas:
Dispositivo de expansión C/V

Existen versiones de alta eficiencia de los modelos UNEK (UNEU) disponibles bajo pedido.

07

VISTAS EXTERIORES Y DIAGRAMAS DE CABLEADO

VISTAS EXTERIORES - UEMT

DWG01

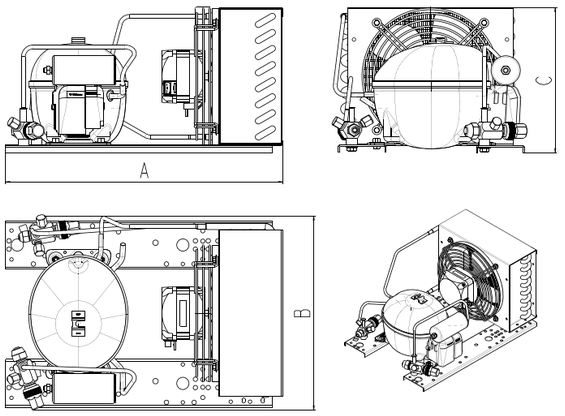

DWG03

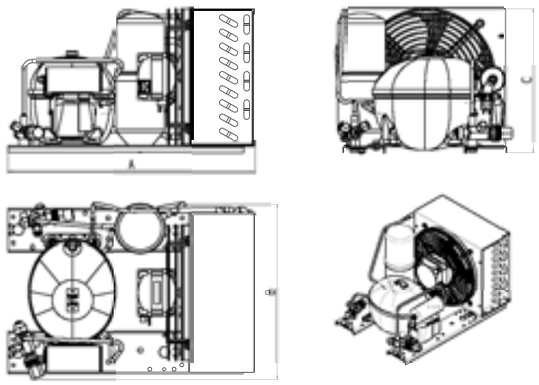

DWG02

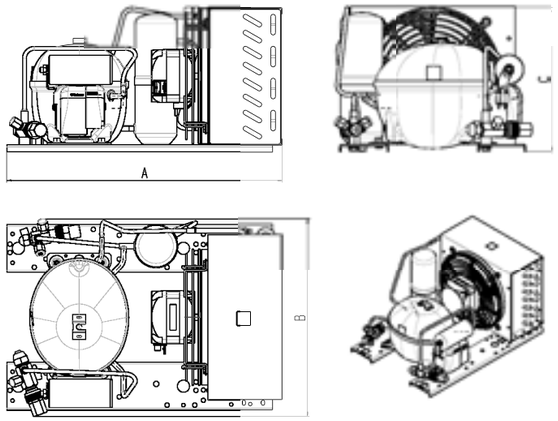

DWG04

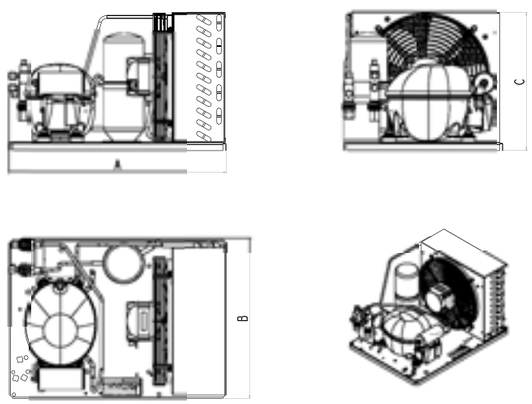

VISTAS EXTERIORES UNE/UNEK/UNEU

DWG05

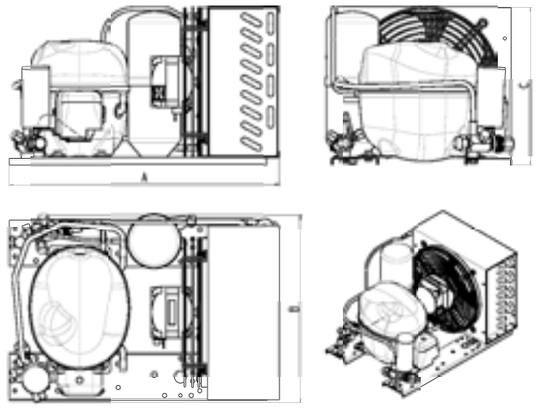

DWG07

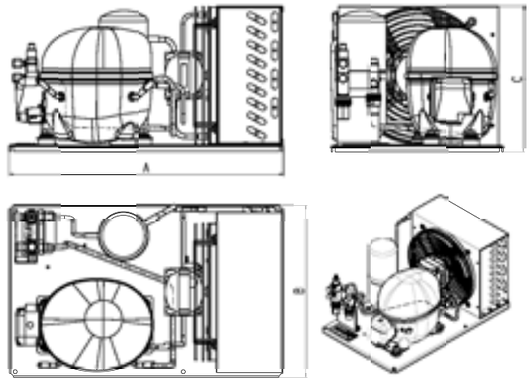

DWG06

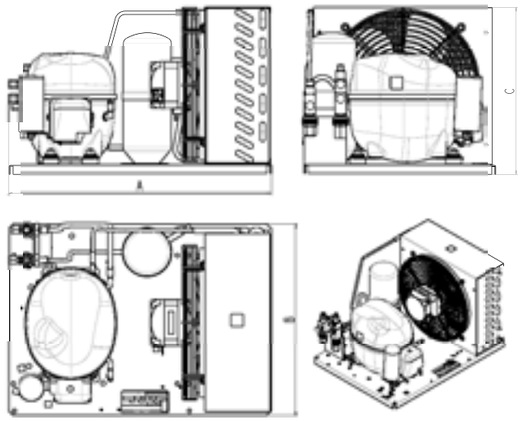

DWG08

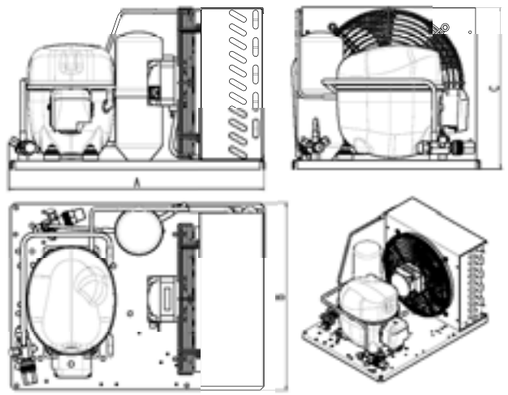

VISTAS EXTERIORES UNE/UNEK/UNEU

DWG09

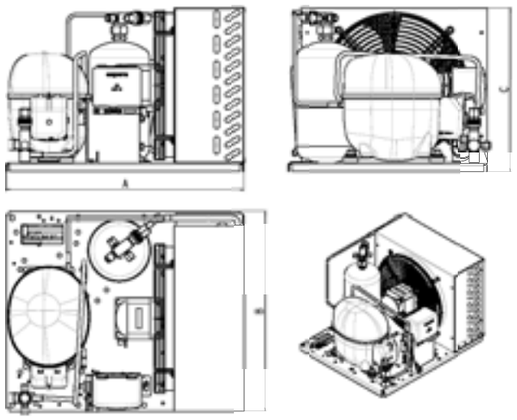

DWG11

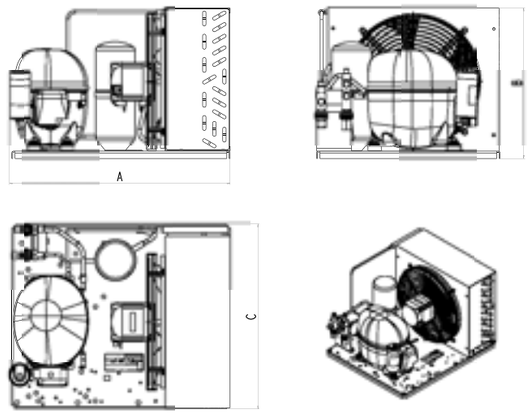

DWG10

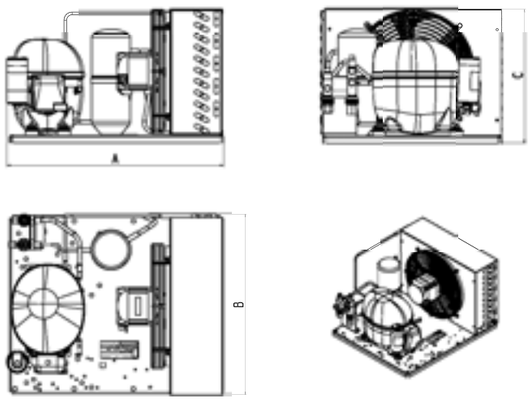

DWG12

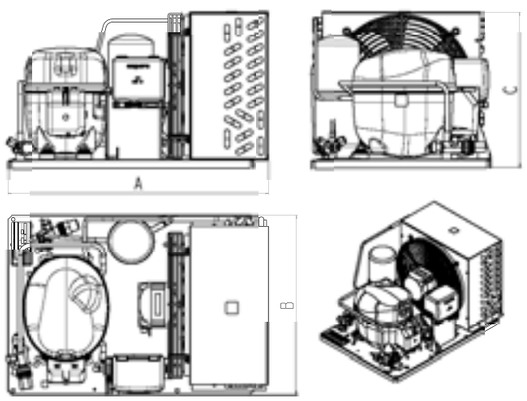

VISTAS EXTERIORES UNE/UNEK/UNEU

DWG13

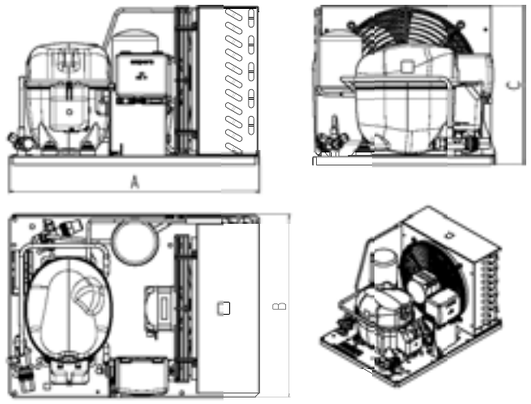

VISTAS EXTERIORES UNT

DWG14

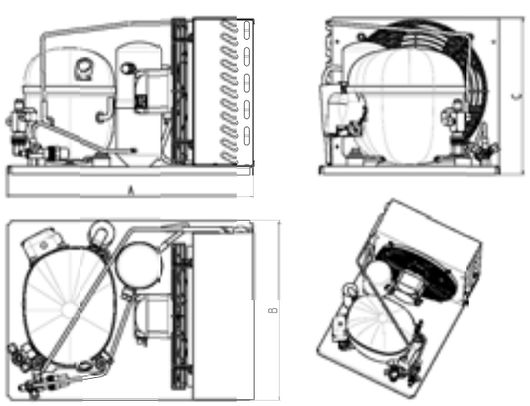

DWG18

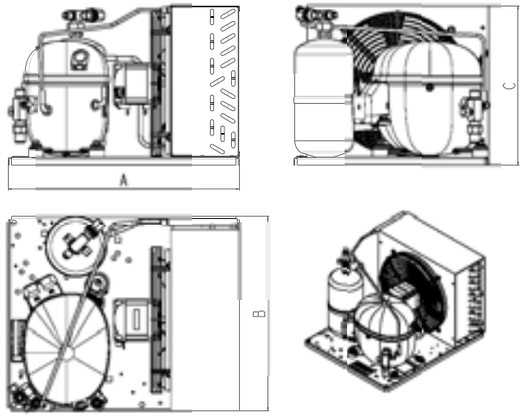

DWG15

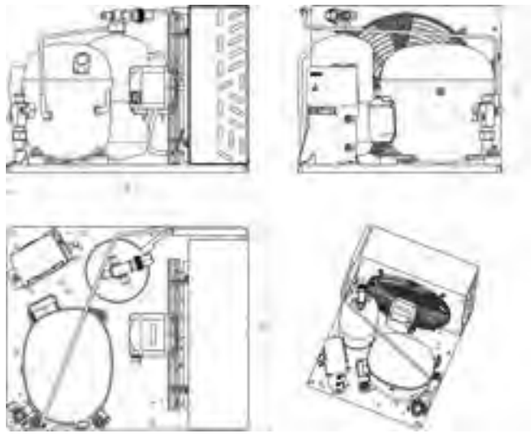

DWG19

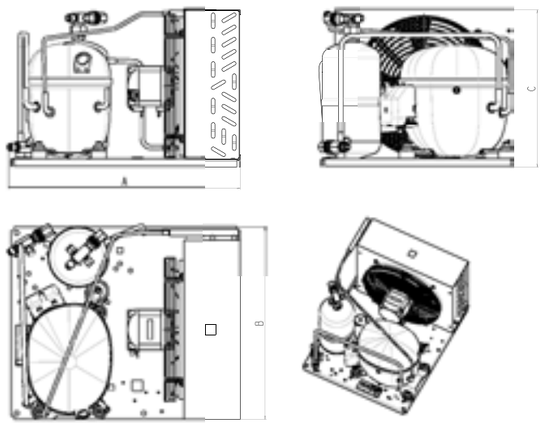

VISTAS EXTERIORES Y DIAGRAMAS DE CABLEADO

DWG16

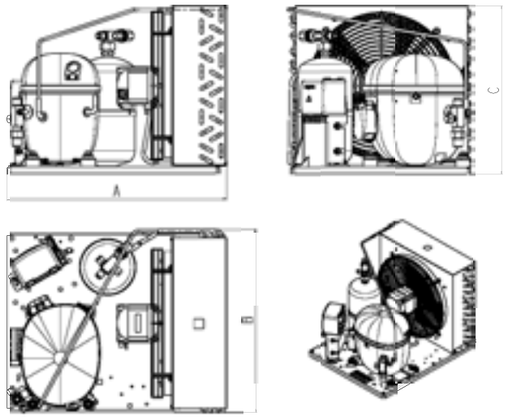

DWG20

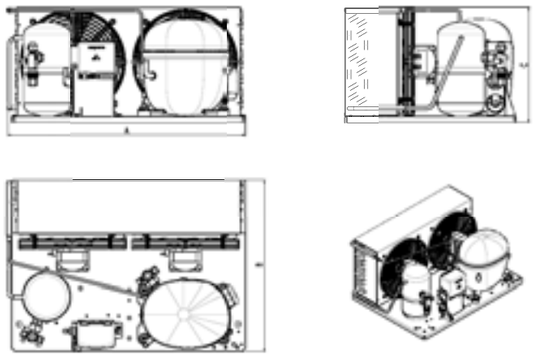

DWG17

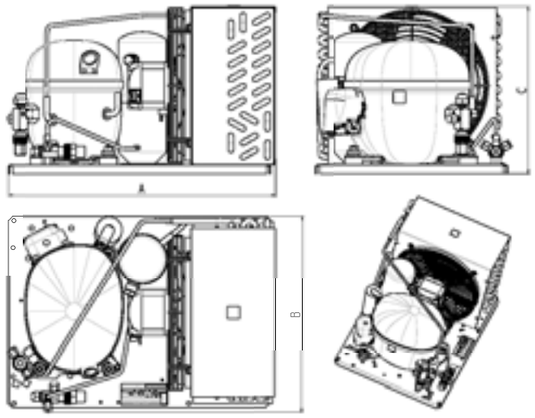

DWG21

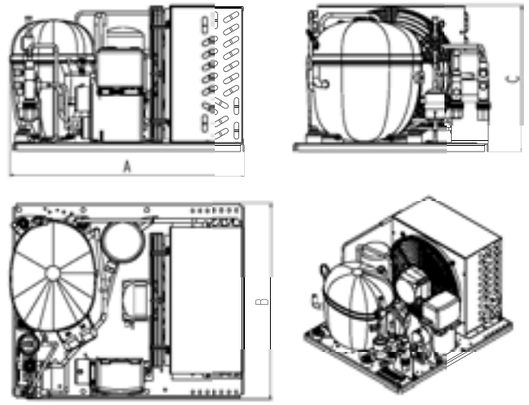

VISTAS EXTERIORES UNJ

DWG22

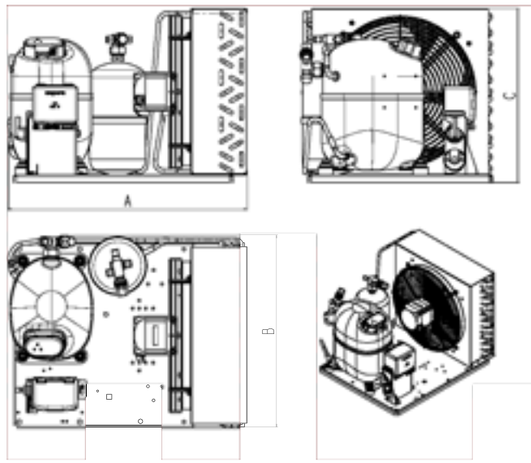

DWG24

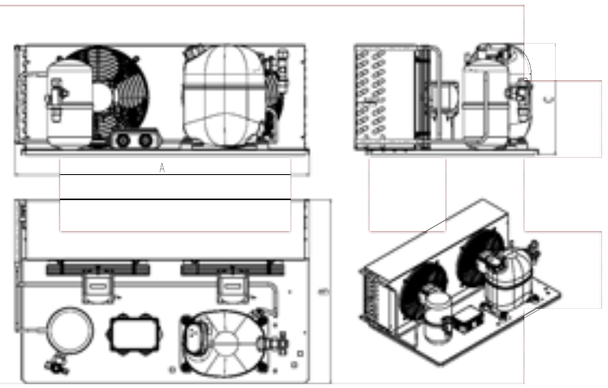

DWG23

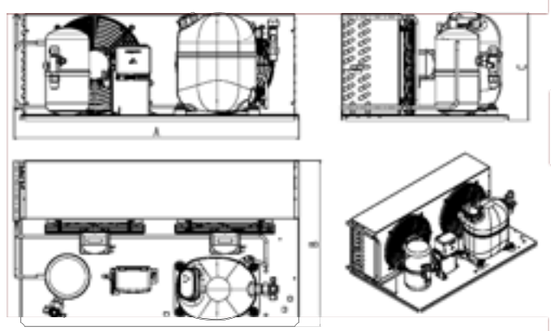

DWG 25

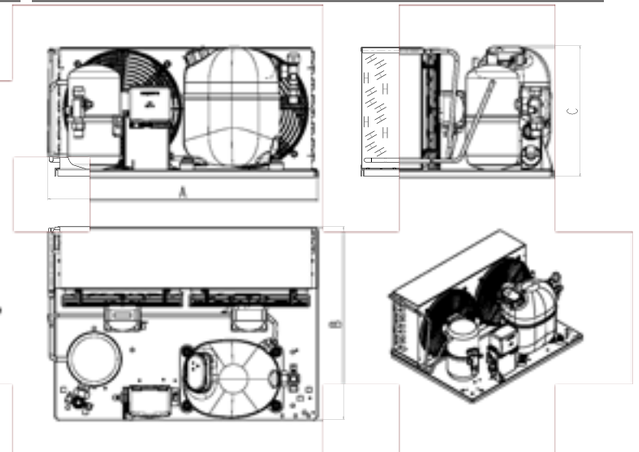

VISTAS EXTERIORES Y DIAGRAMAS DE CABLEADO

VISTAS EXTERIORES UNJ

DWG26

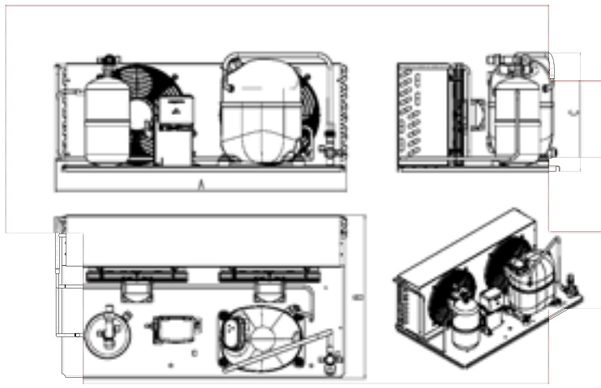

DWG28

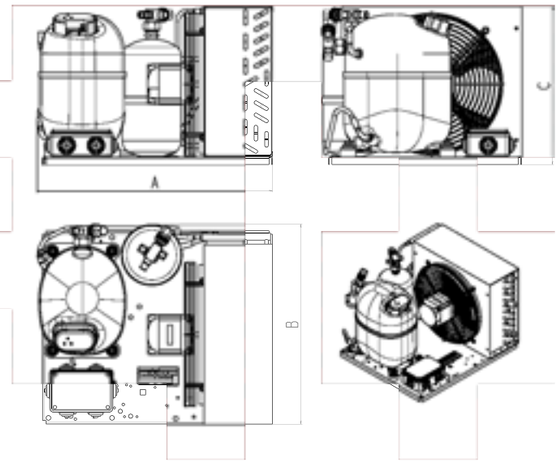

DWG27

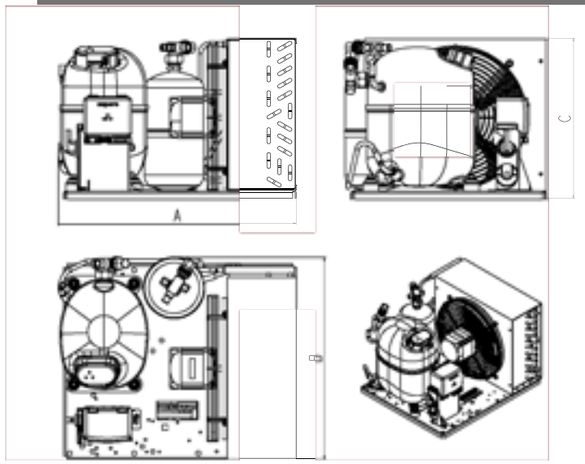

DWG29

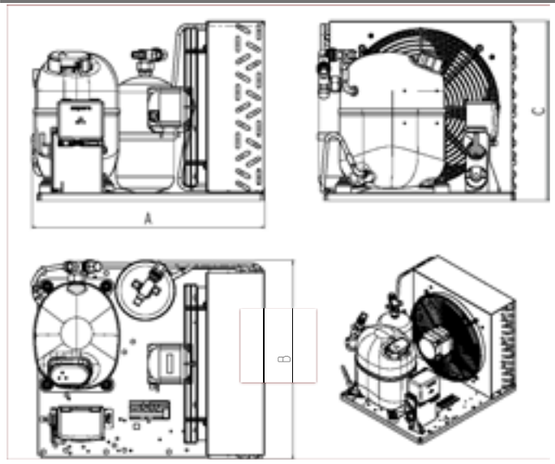

VISTAS EXTERIORES UNJ

DWG30

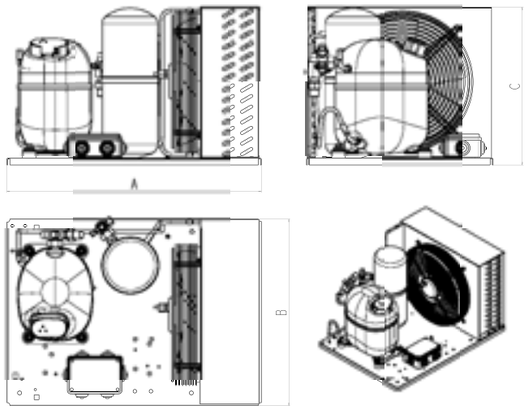

DWG32

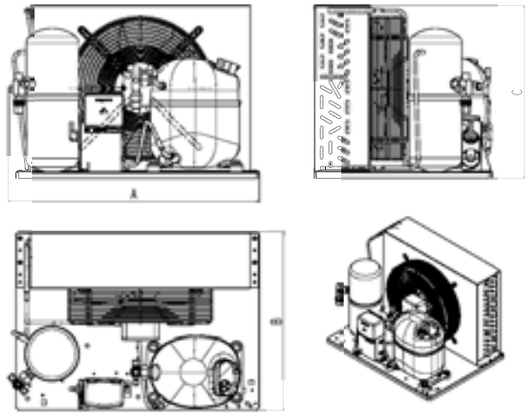

DWG31

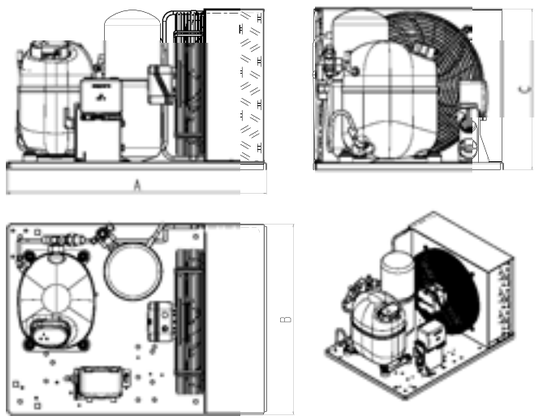

VISTAS EXTERIORES - UGNJ - UGNT - UNIDADES GEMINI

DWG33

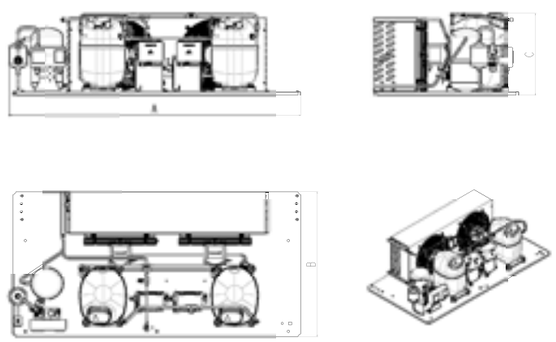

DWG35

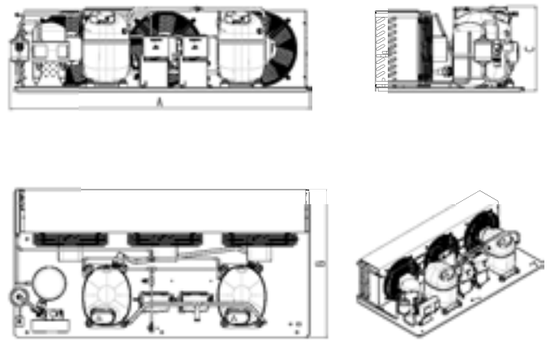

DWG34

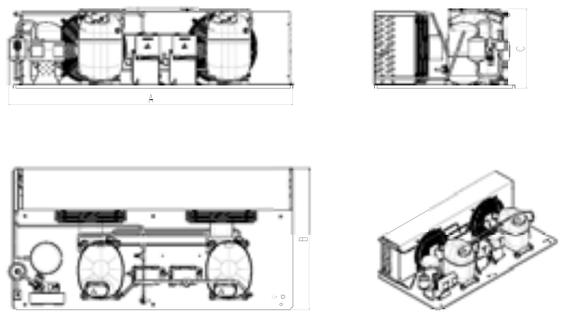

DWG36

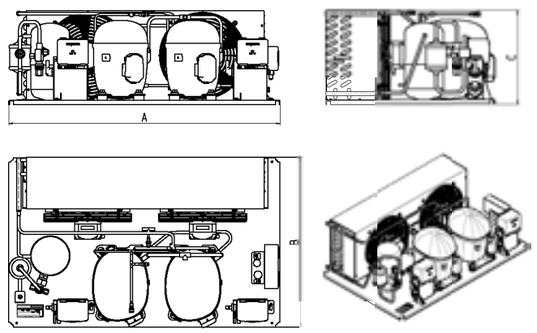

VISTAS EXTERIORES SLIDING UNIT

DWG37

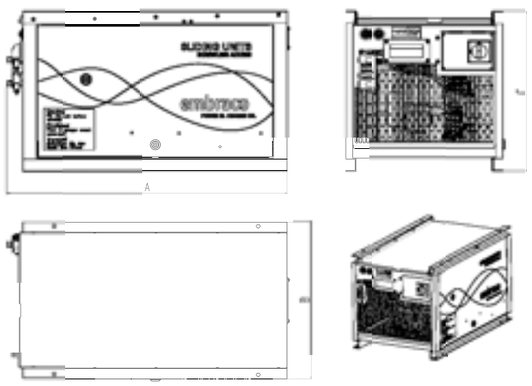

DWG39

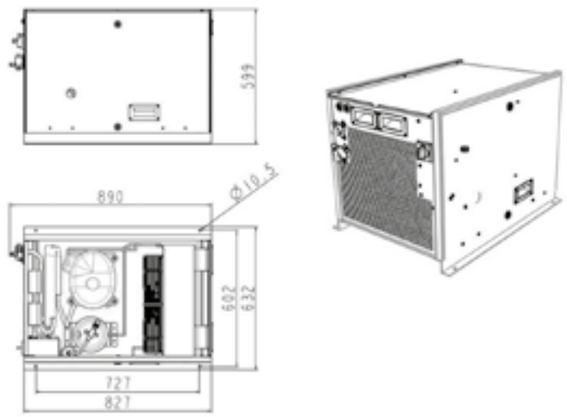

DWG38

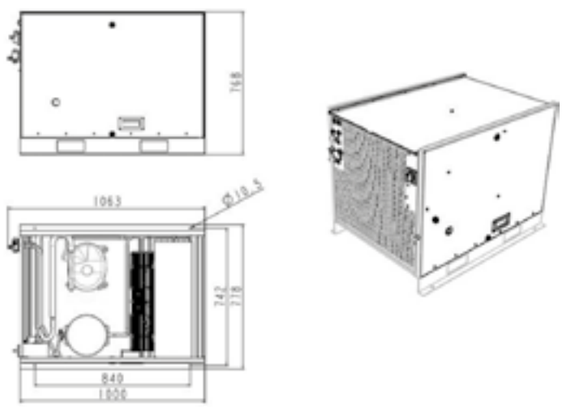

LEYENDA DE LOS DIAGRAMAS DE CABLEADO

	PROTECTOR DE SOBRECARGA
	RELÉ DE ARRANQUE
	CONDENSADOR DE ARRANQUE
	CONDENSADOR DE FUNCIONAMIENTO
	MOTOR DE VENTILADOR
	TERMOSTATO
	CONEXIÓN A TIERRA
	BLOQUE DE TERMINALES
	LÁMPARA
	PULSADOR
	INTERRUPTOR DE PRESIÓN BAJA-ALTA

Ⓒ	COMÚN (PROTECTOR DE SOBRECARGA INTERIOR)
Ⓢ	ARRANQUE
©	COMÚN
®	FUNCIONAMIENTO
Wh	CABLE BLANCO
Bk	CABLE NEGRO
YG	CABLE AMARILLO-VERDE
Br	CABLE MARRÓN
Bl	CABLE AZUL
Rd	CABLE ROJO

DIAGRAMAS DE CABLEADO

SM00 - SERIE UEMT, RSIR, PTC Y ANCLAJE DE CABLES

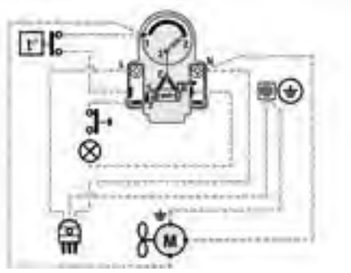

SM03 – SERIE UNE, RSIR, PANEL DE TERMINALES

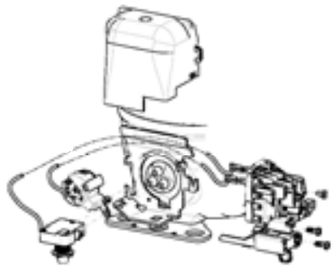

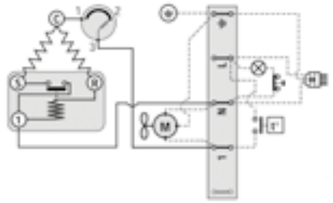

SM04 - SERIE UNE, CSIR, VERSIÓN AMERICANA

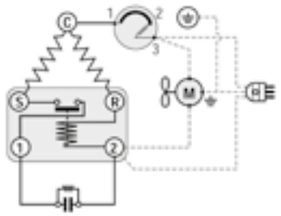

DIAGRAMAS DE CABLEADO

SM05 – SERIES UEMT, UNE, CSIR, PANEL DE TERMINALES

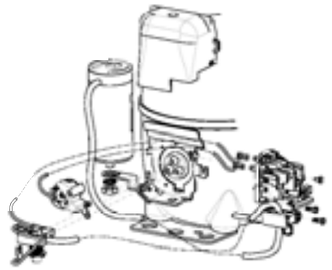

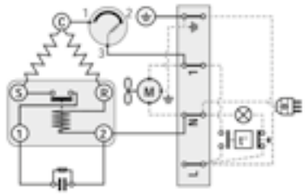

SM06 - SERIES UNE, UNT, CSR, CUADRO

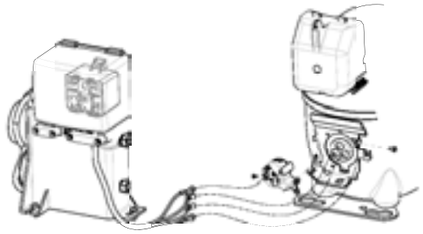

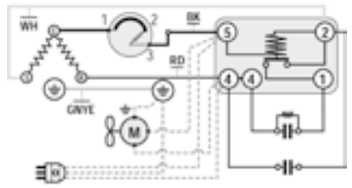

SM16 - SERIE UNJ, CSR, CUADRO (Protector de sobrecarga interior)

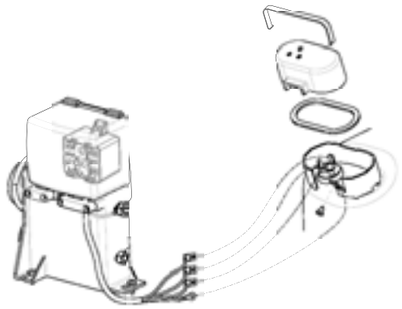

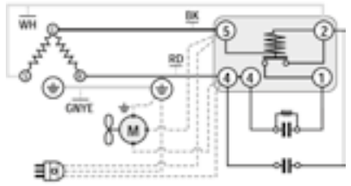

DIAGRAMAS DE CABLEADO

SM017 - SERIE UNJ, CSR, CUADRO (Protector de sobrecarga exterior)

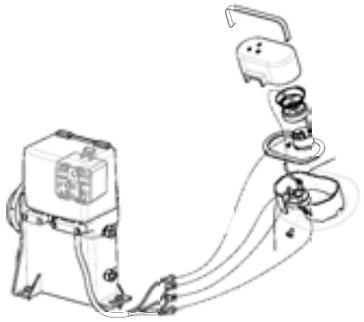

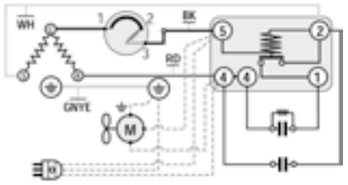

SM18 - SERIE UNJ - TRIFÁSICO (Protector de sobrecarga interior)

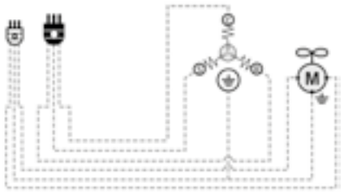

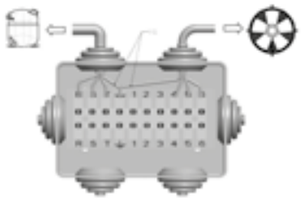

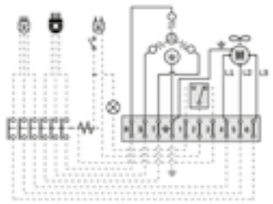

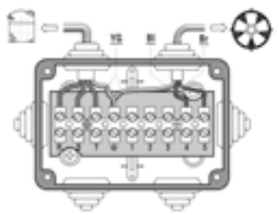

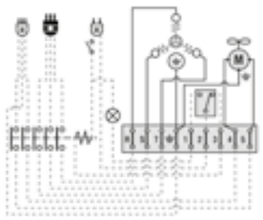

DIAGRAMAS DE CABLEADO

SM19 - SERIE UNT, CSIR, PANEL DE TERMINALES

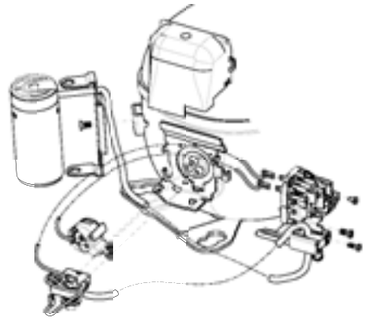

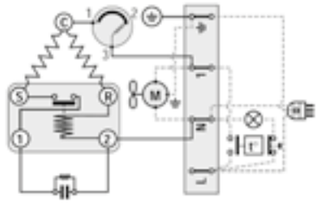

SM20 - SERIE UNT, CSIR, VERSIÓN AMERICANA

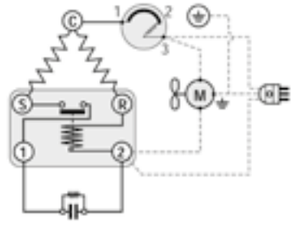

SM21 - SERIE UNT, CSR, CUADRO

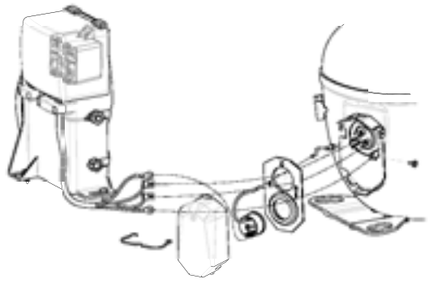

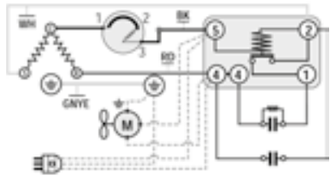

DIAGRAMAS DE CABLEADO

SM26 - SERIE NT, CSR, CUADRO (Protector de sobrecarga interior)

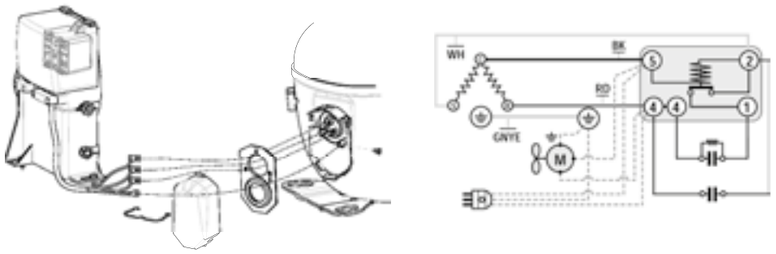

SM27 - SERIE NT, TRIFÁSICO (Protector de sobrecarga interior y exterior)

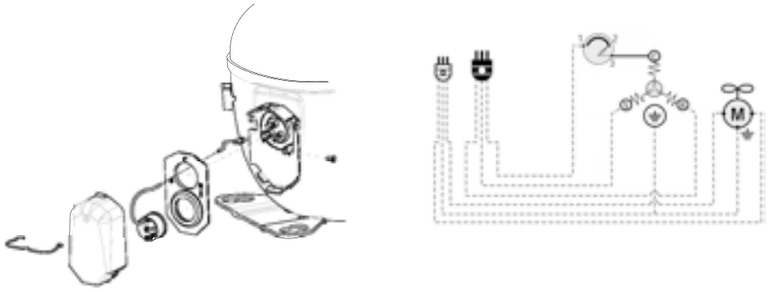

SM28 - CONEXIÓN DE SLIDING UNIT

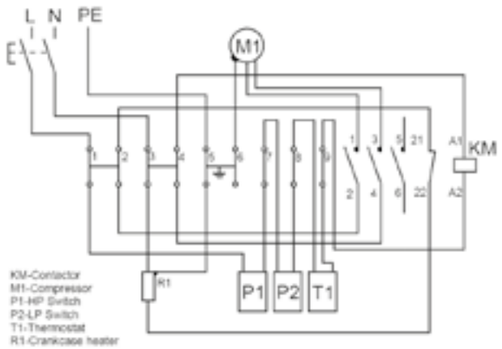

DIAGRAMAS DE CABLEADO

SM29 - CSR, SLIDING UNIT

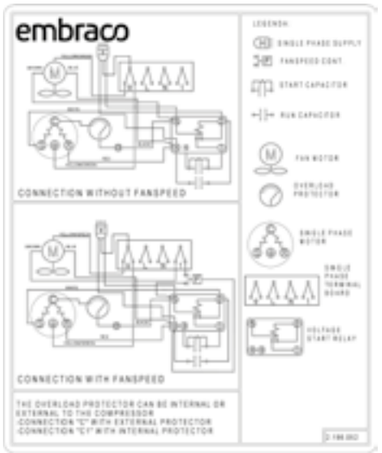

SM30 - SLIDING UNIT, CSIR CON VELOCIDAD DE VENTILADOR

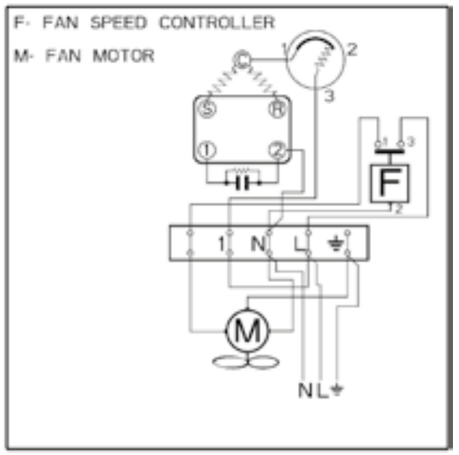

LUGARES

BRASIL
Rui Barbosa, 1020 - P.O. BOX 91
89219-901 - Joinville - SC - Brasil
Teléfono: +55 47 3441-2121
Fax: + 55 47 3441-2780

CHINA
29 Yuhua Road
Area B of beijing Tianzhu Airport industrial Zone
101312 - Beijing - China
Teléfono: +86 10 8048-2255
Fax: +86 10 6725-6825

ITALIA
Via Pietro Andriano, 12
10020 - Riva Presso Chieri (Torino) - Italia
P.O. BOX 151 - 10023 Chieri (TO)
Teléfono: +39 011 943-7111
Fax: +39 011 946-8377
+39 011 946-9950

MÉXICO
Avenida de las Industrias 501 PIMSA
Oriente Apodaca
Nuevo León - México
Teléfono: +52 81 4780-6700

RUSIA
BC Lotos
Office 13 - 5 floor, room III
Odesskaya st., 2 - Moscow 117638 - Rusia
Teléfono: +7 495 640-7050
Fax: +7 495 640-7060
Director General: Sr. Vladimir Demyachenko

ESLOVAQUIA
Odorinska Cesta, 2 - 052-01
SpiŠská Nová Ves - Eslovaquia
Teléfono: +42 153 417-2291
+42 153 417-2293
Fax: +42 153 417-2299

EE.UU.
1610 Satellite Blvd - Suite B
Duluth, GA 30097
Teléfono: +1 800 548-9498
Fax: +1 877 631-9016
Asistencia técnica: +1 678 804-1374

embraco

aspera Embraco aspera Embraco embraco

son marcas comerciales registradas propiedad de Whirlpool SA - Embraco Compressors Business Unit y seguirán siendo explotadas para la comercialización y venta de compresores con o sin la nueva marca comercial EMBRACO.

www.embraco.com

PRESENCIA MUNDIAL

CONTÁCTENOS:
marketing.europe@embraco.com

OFICINA DE VENTAS:
Via Pietro Andriano, 12
10020 – Riva presso Chieri (TO) - Italia

embraco

Sujeto a modificaciones sin previo aviso - Código AME002ES - Fecha: Septiembre de 2017 - Versión 09